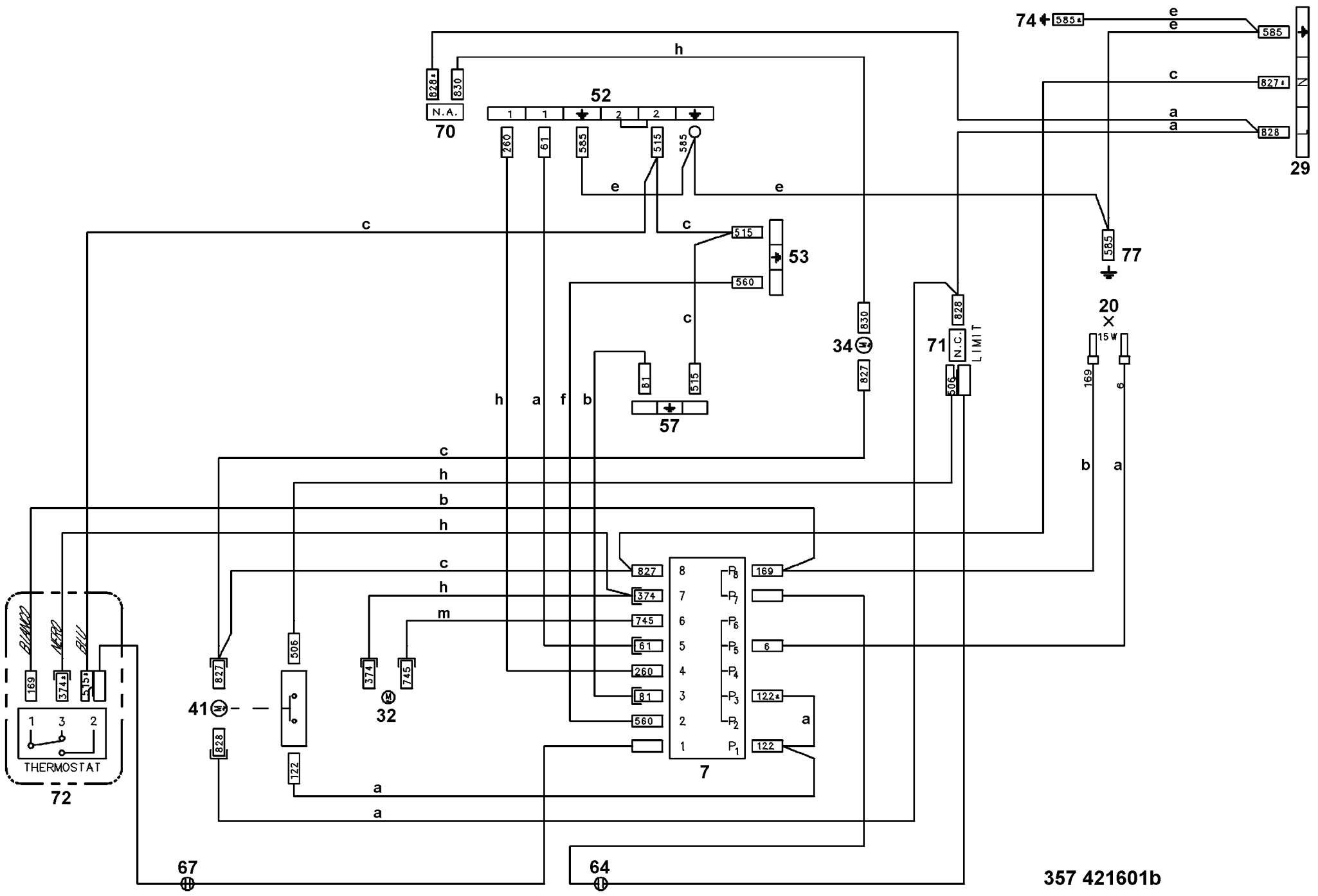
74
585
e
e
585
c
827
a
a
828
29
h
828
830
N.A.
70
52
1
1
2
2
260
61
585
515
585
e
e
c
c
515
53
560
585
77
20
15 W
c
830
34
71
N.C.
LIMIT
828
506
169
6
81
515
827
57
h
a
f
b
b
a
c
h
b
h
c
827
374
745
61
260
81
560
169
6
122
h
m
506
827
374
745
41
32
828
122
THERMOSTAT
72
BLANCO
NEGRO
AZUL
169
374
515
1
3
2
a
a
a
7
67
64
357 421601b