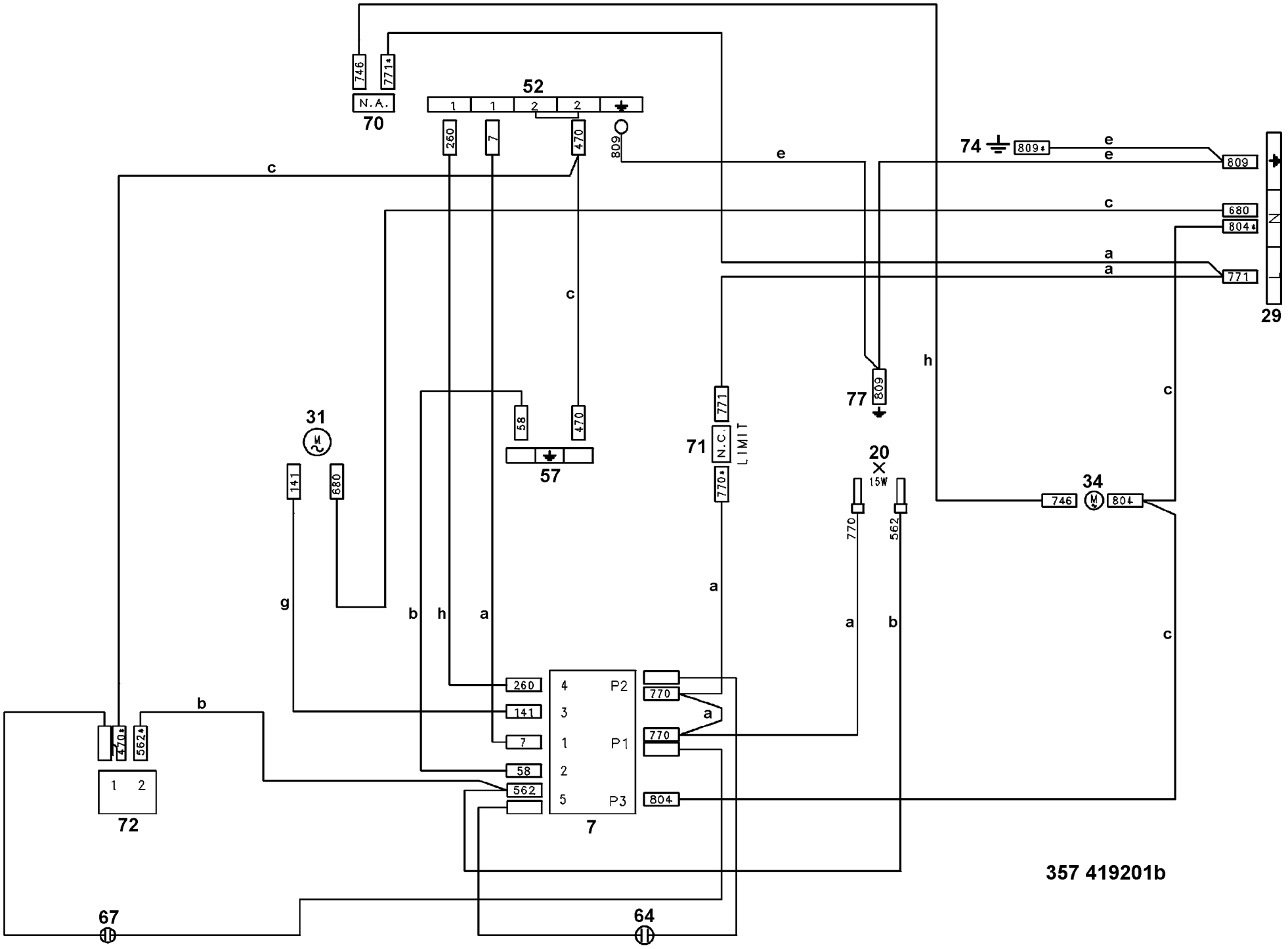
52
70
N.A.
746
771*
260
7
470
809
74
809*
809
680
804*
771
29
31
141
680
58
470
57
71
N.C.
LIMIT
771
770*
77
809
20
15W
770
562
34
746
804
260
141
7
58
562
4
3
1
2
5
P2
P1
P3
770
770
804
7
470*
562*
72
67
64
357 419201b