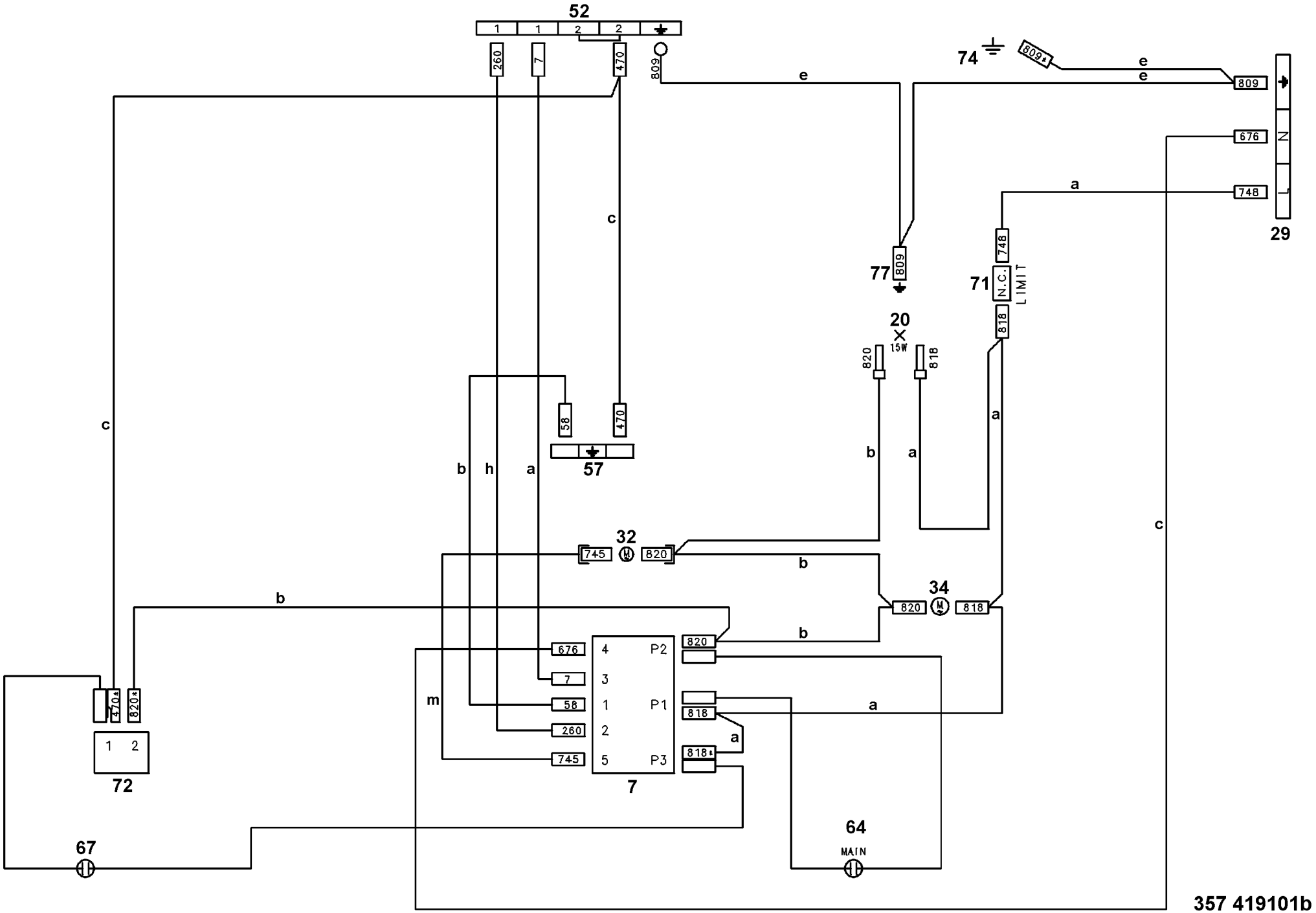
52
1
1
2
2
260
7
470
809
74
809*
e
e
e
809
676
748
29
c
c
77
809
71
N.C.
LIMIT
748
818
20
15W
820
818
58
470
57
b
h
a
a
a
b
a
32
745
820
b
34
820
818
c
b
676
7
58
260
745
4
3
1
2
5
P2
P1
P3
7
820
818
818*
a
a
m
470*
820*
1
2
72
67
64
MAIN

357 419101b