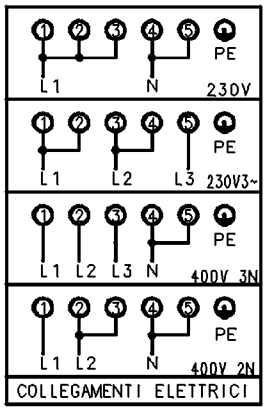
PE
L1
N
230V
L2
L3
230V3~
400V 3N
400V 2N
COLLEGAMENTI ELETTRICI

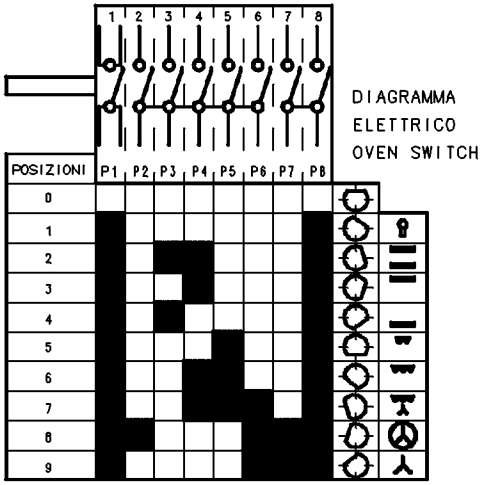
DIAGRAMMA
ELETTRICO
OVEN SWITCH
POSIZIONI
P1 P2 P3 P4 P5 P6 P7 P8

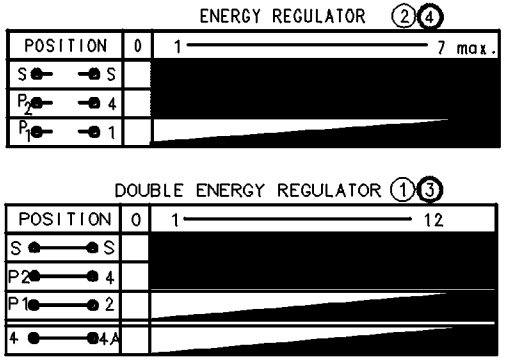
ENERGY REGULATOR
POSITION
7 max.
DOUBLE ENERGY REGULATOR
POSITION
12

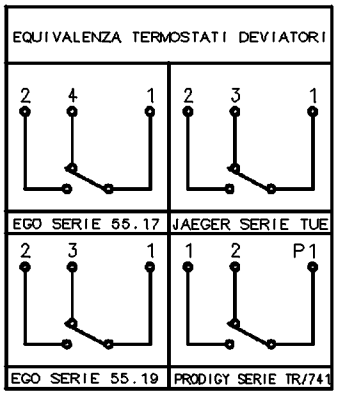
EQUIVALENZA TERMOSTATI DEVIATORI
EGO SERIE 55.17
JAEGER SERIE TUE
EGO SERIE 55.19
PRODIGY SERIE TR/741

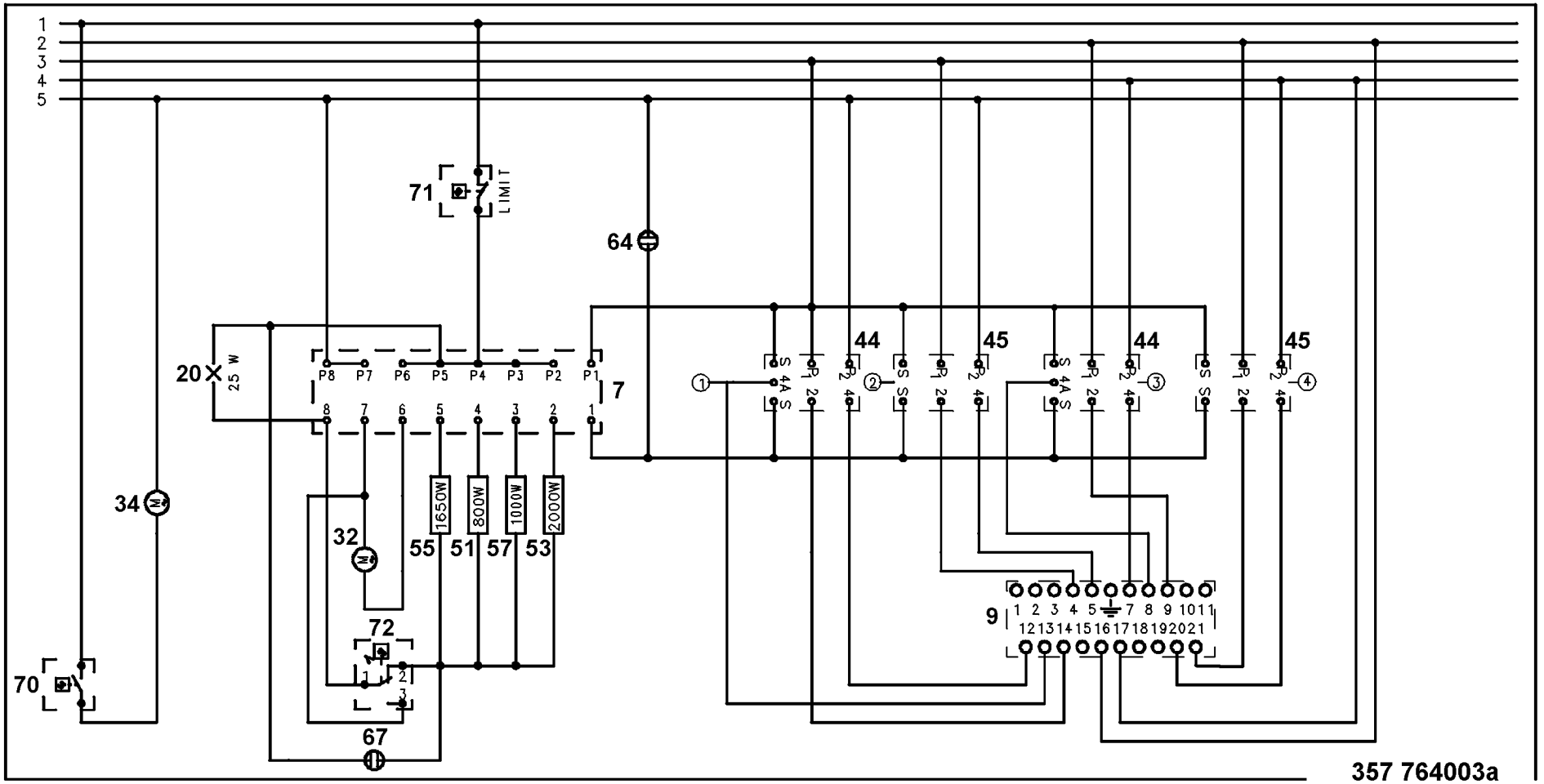
71
LIMIT
64
20
25 W
7
44
45
34
32
1650W
800W
1000W
2000W
55
51
57
53
72
70
67
9
357 764003a