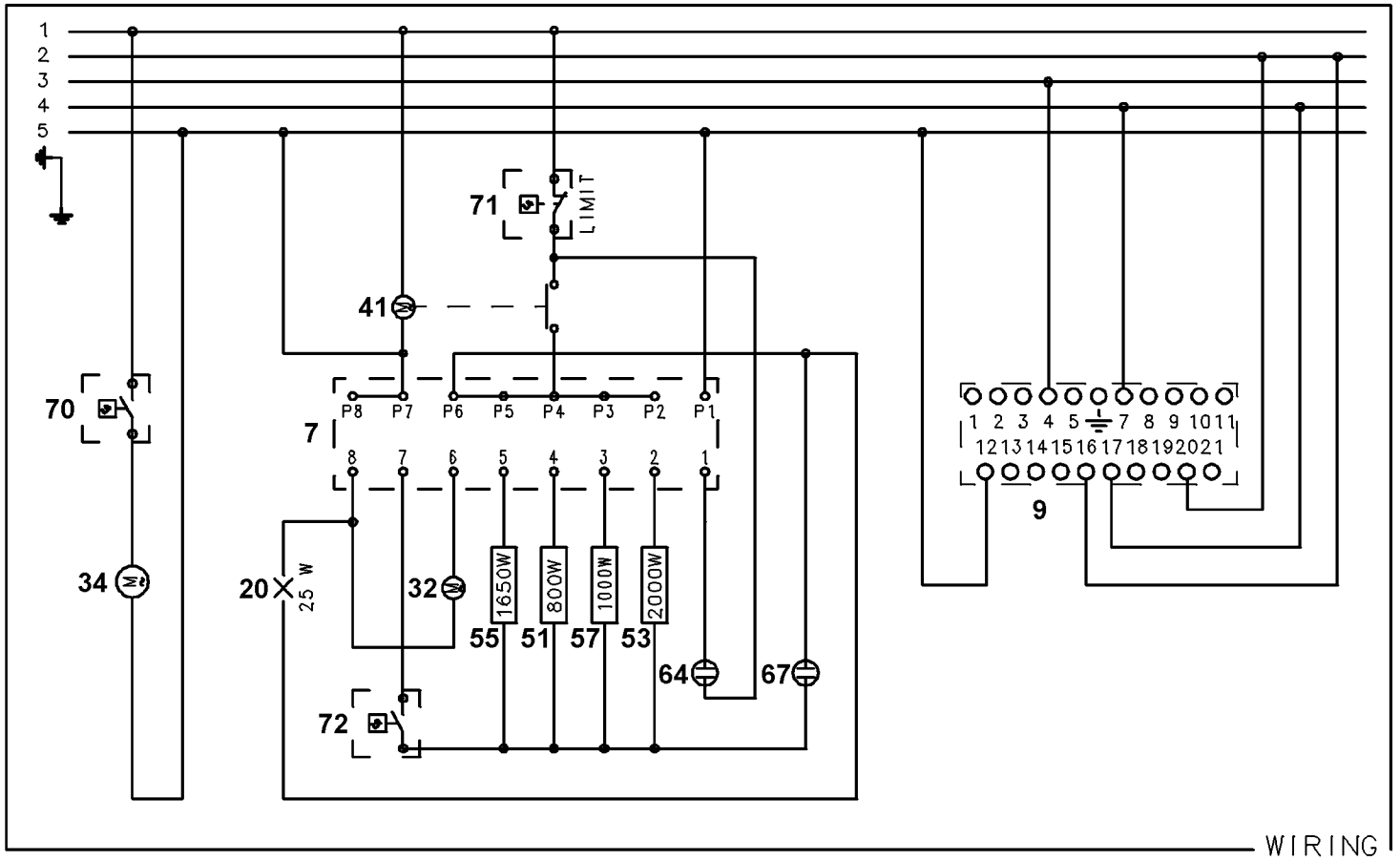
1
2
3
4
5
71
LIMIT
41
70
7
P8 P7 P6 P5 P4 P3 P2 P1
8 7 6 5 4 3 2 1
34
20
25 W
32
1650W
800W
1000W
2000W
55 51 57 53
64
67
72
1 2 3 4 5 7 8 9 10 11
12 13 14 15 16 17 18 19 20 21
9
WIRING

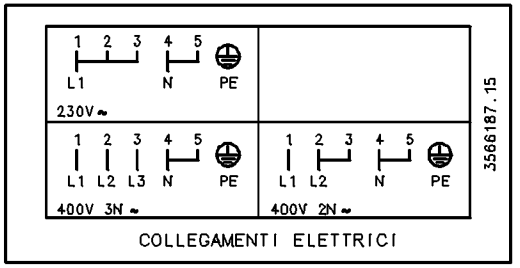
1 2 3 4 5
L1 N PE
230V ~
1 2 3 4 5
L1 L2 L3 N PE
400V 3N ~
1 2 3 4 5
L1 L2 N PE
400V 2N ~
3586187.15
COLLEGAMENTI ELETTRICI

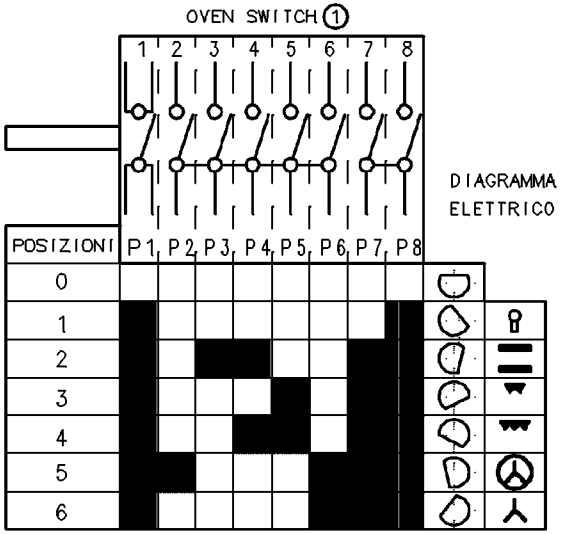
OVEN SWITCH 1
1 2 3 4 5 6 7 8
DIAGRAMMA ELETTRICO
POSIZIONI
P1 P2 P3 P4 P5 P6 P7 P8
0
1
2
3
4
5
6

357 412101a