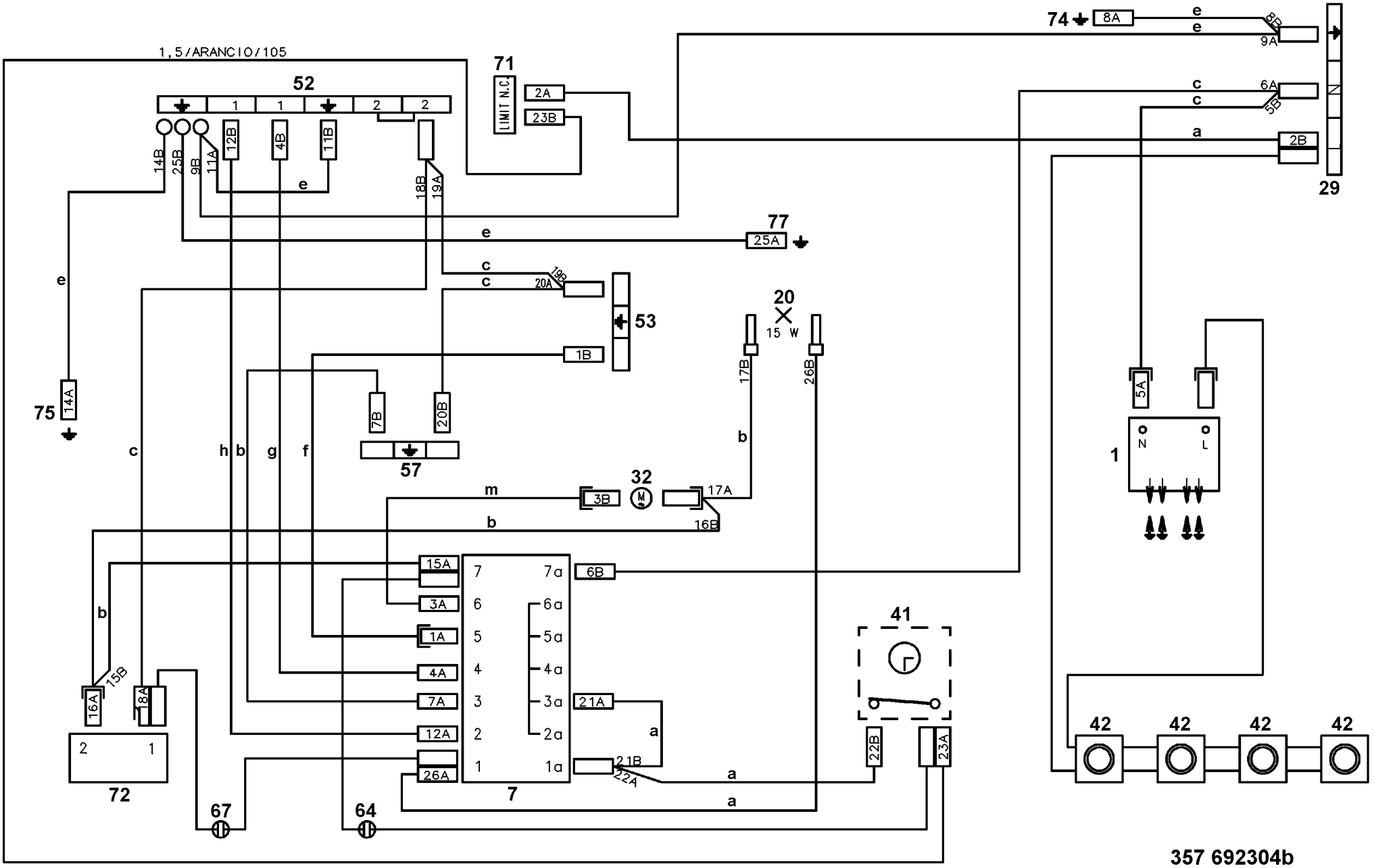
1,5/ARANCIO/105
52
71
LIMIT N.C.
2A
23B
74
8A
9A
6A
2B
29
77
25A
53
20
15 W
1B
75
14A
7B
20B
57
17B
26B
5A
1
N
L
32
3B
17A
16B
15A
3A
1A
4A
7A
12A
26A
6B
21A
21B
22A
22B
23A
7
41
42
42
42
42
16A
15B
18A
72
67
64
357 692304b