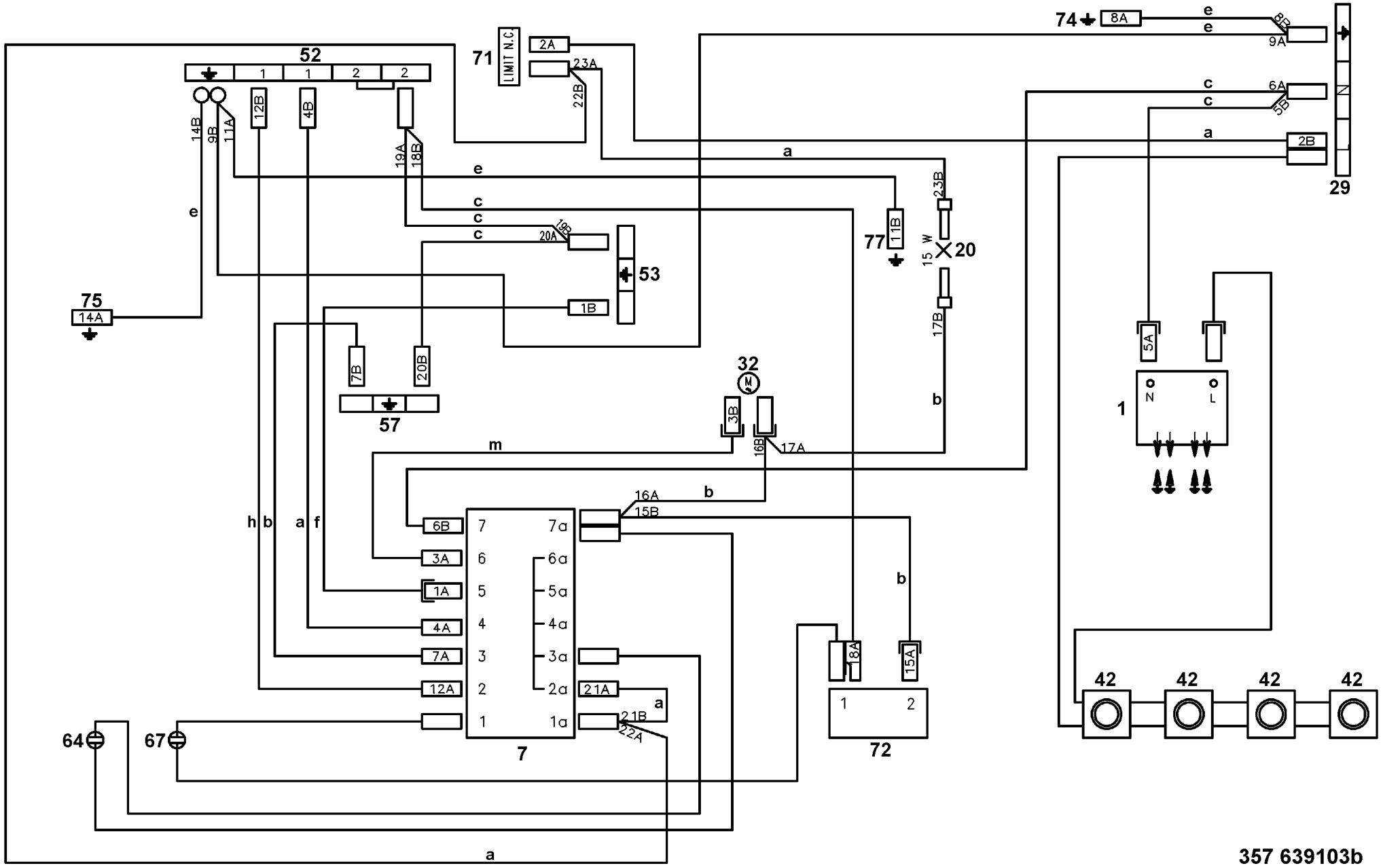
52
71
LIMIT N.C.
2A
23A
22B
74
8A
9A
6A
5B
2B
29
12B
4B
14B
9B
11A
19A
18B
19B
20A
53
77
11B
23B
15 W
20
17B
75
14A
1B
7B
20B
57
32
3B
16B
17A
5A
1
N
L
m
b
h
a
f
6B
3A
1A
4A
7A
12A
7
16A
15B
21A
21B
22A
18A
15A
72
42
64
67

357 639103b