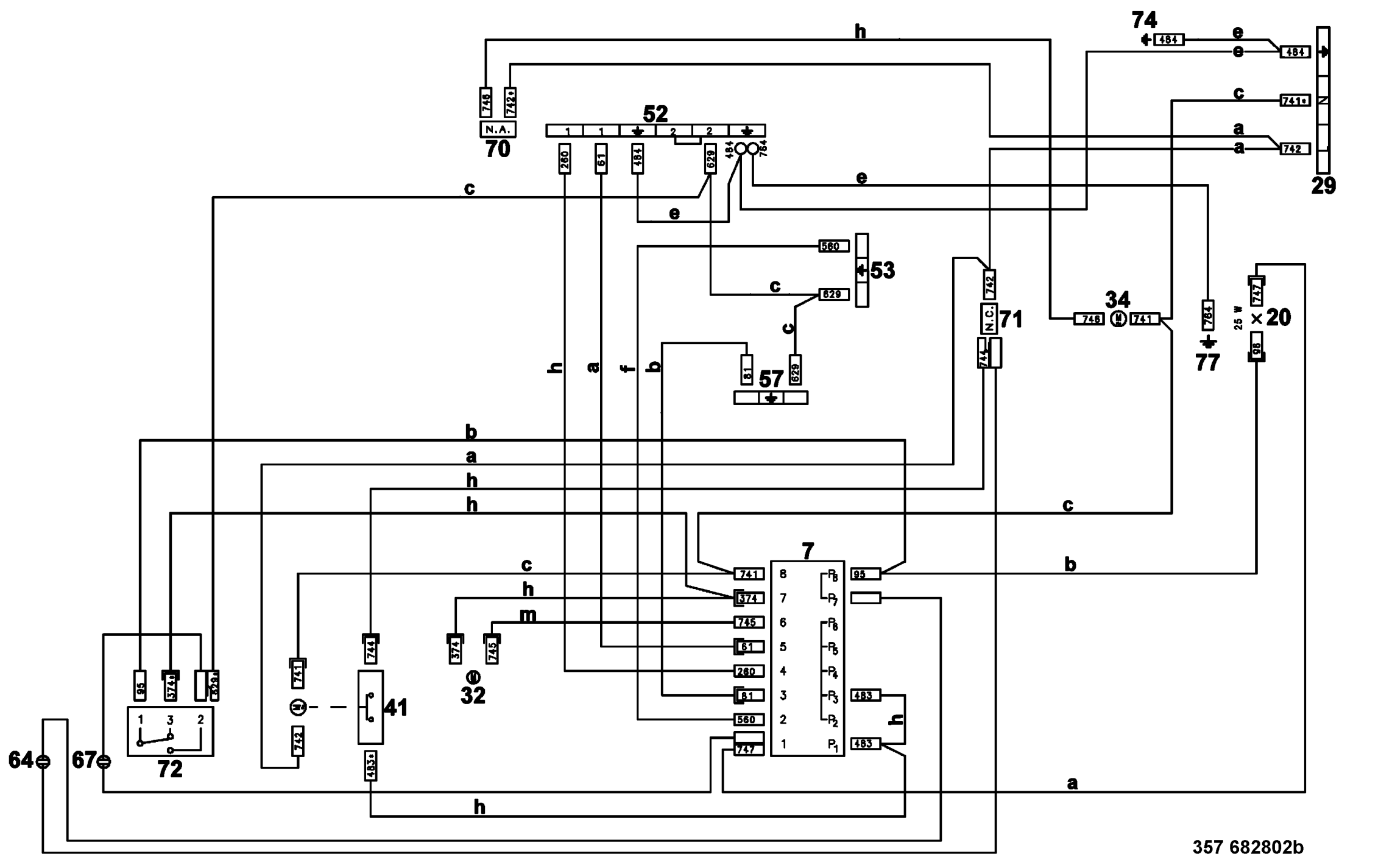
74
29
52
70
N.A.
53
71
N.C.
34
77
20
25 W
57
7
41
32
72
64
67
357 682802b