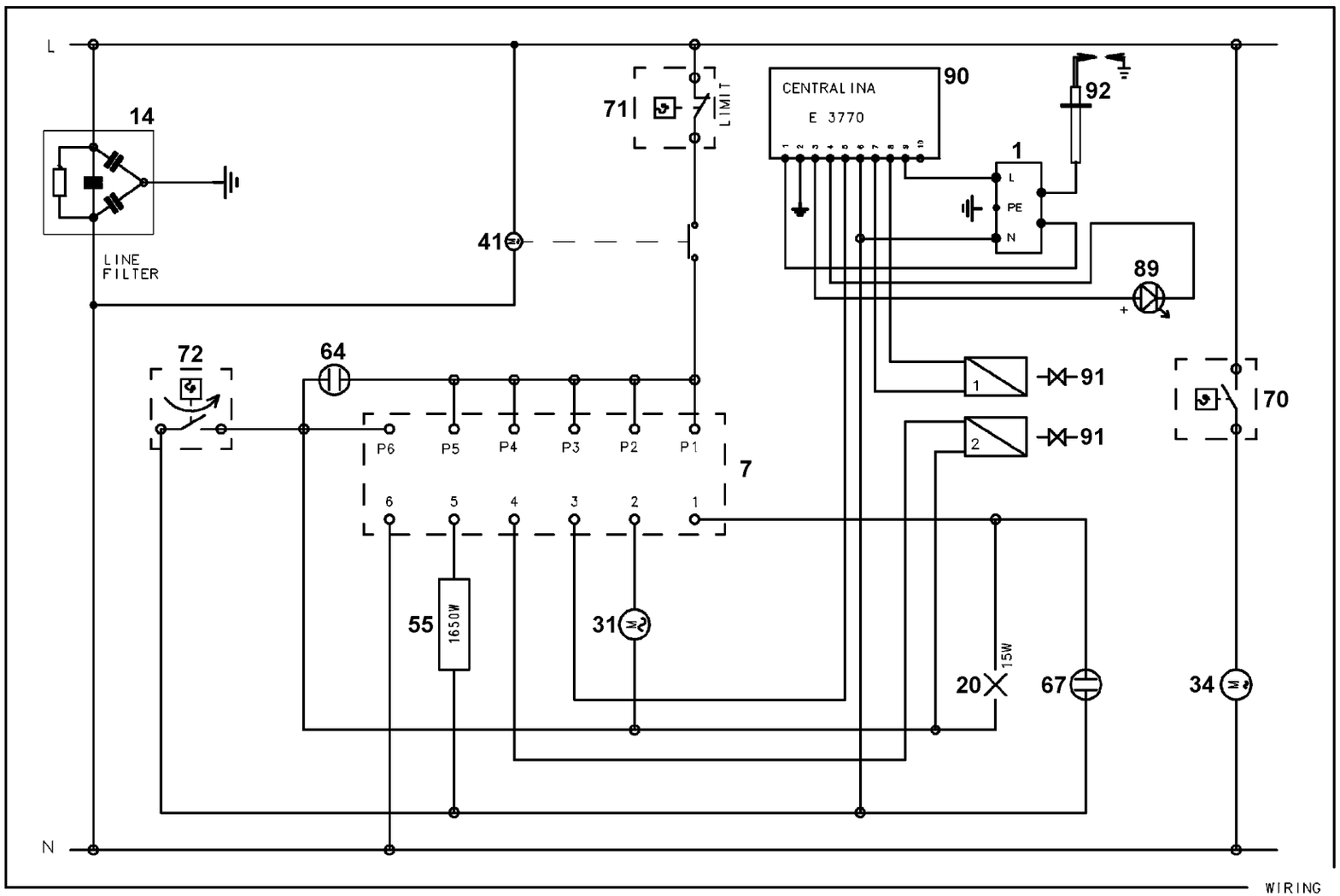
L
N
14
LINE
FILTER
71
LIMIT
CENTRALINA
E 3770
90
92
1
L
PE
N
41
89
72
64
P6
P5
P4
P3
P2
P1
7
6
5
4
3
2
1
91
91
70
55
1650W
31
20
15W
67
34
WIRING

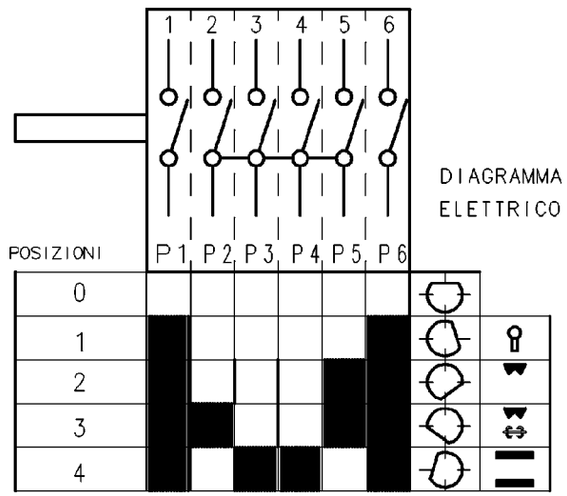
1
2
3
4
5
6
DIAGRAMMA
ELETTRICO
POSIZIONI
P1
P2
P3
P4
P5
P6
0
1
2
3
4

357 411601a