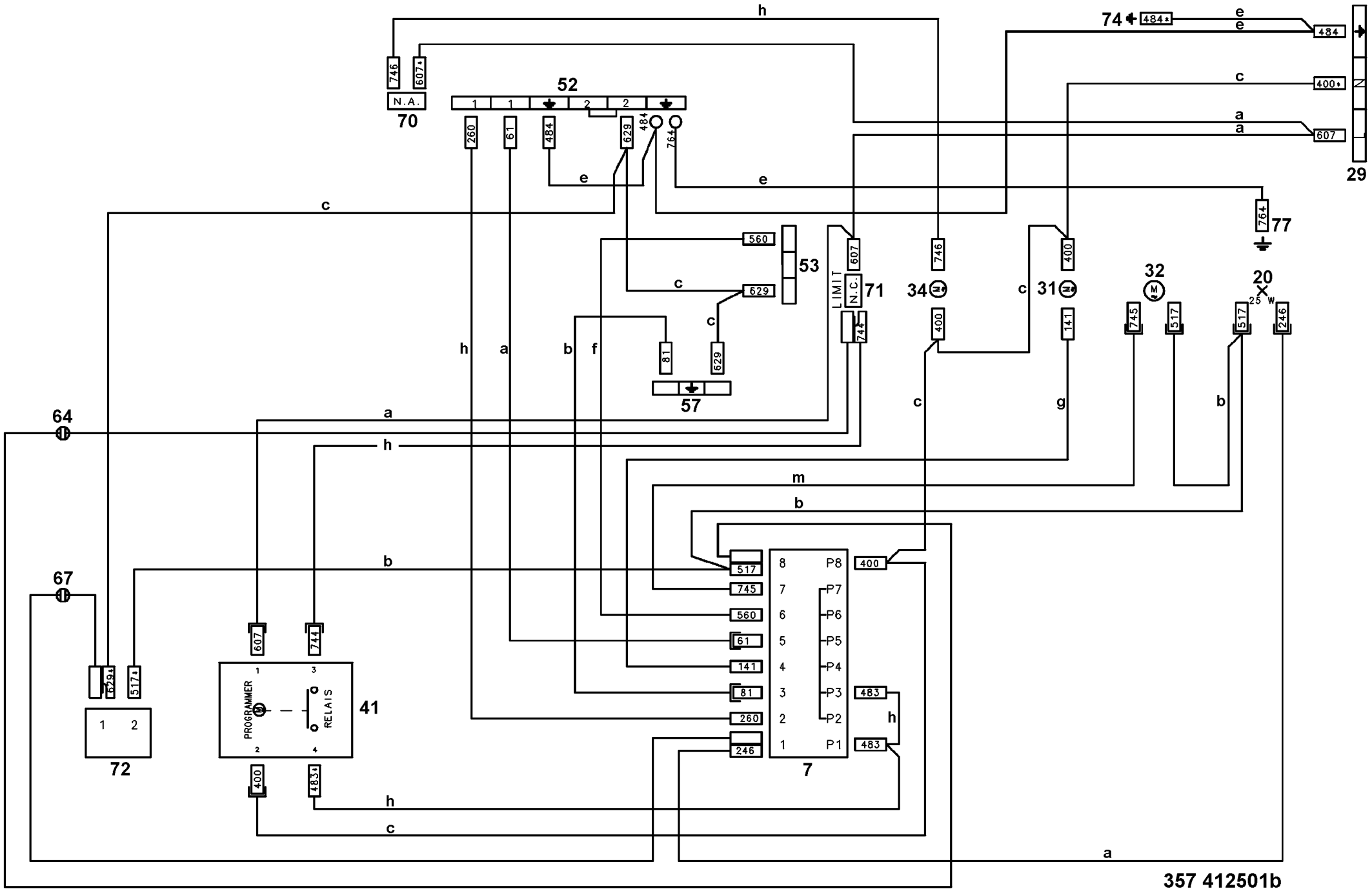
74
29
52
70
N.A.
53
57
71
LIMIT
N.C.
34
31
32
20
25 W
77
64
67
72
41
PROGRAMMER
RELAIS
7
P8
P7
P6
P5
P4
P3
P2
P1
357 412501b