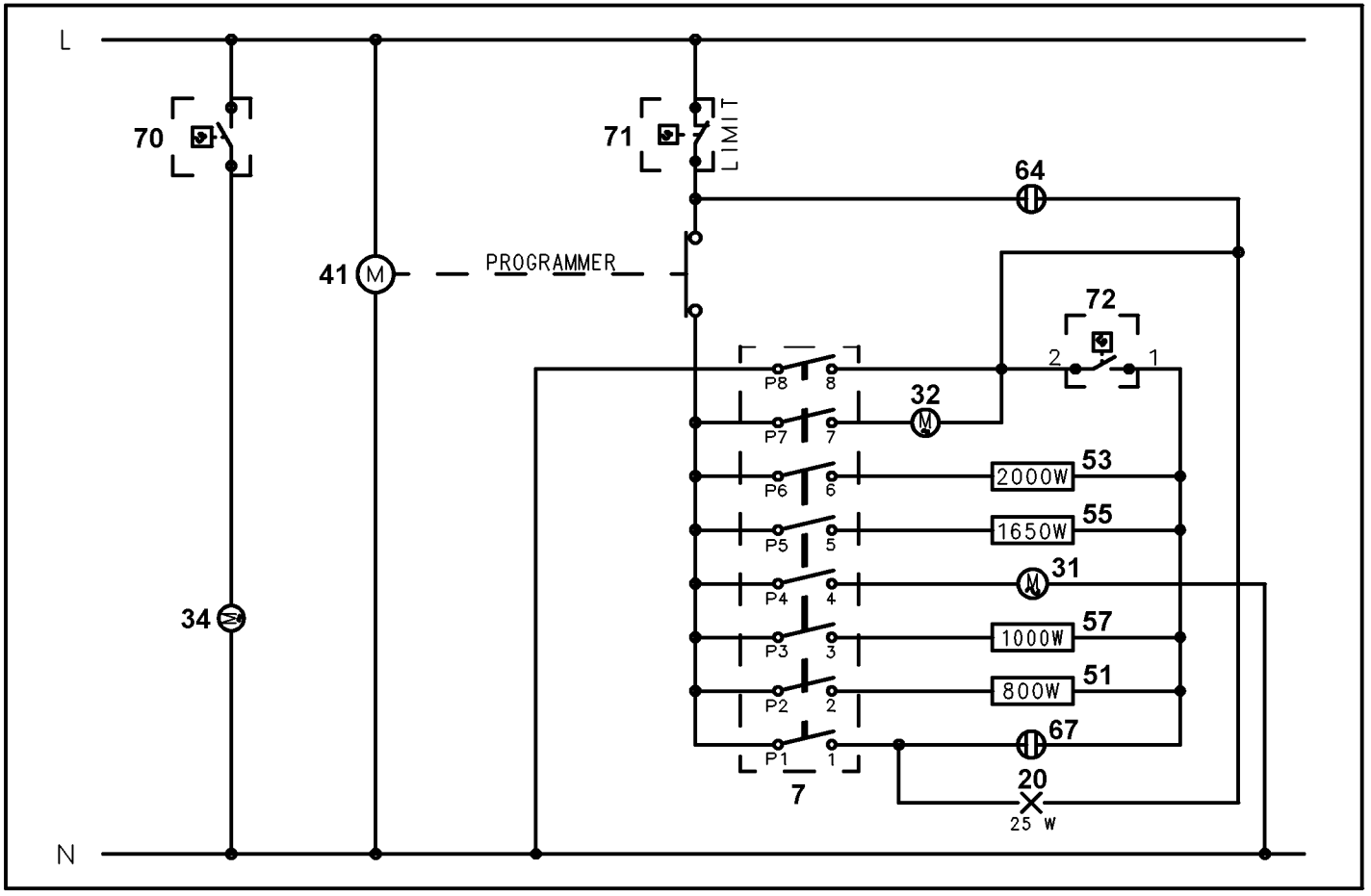
L
N
70
71
LIMIT
64
41
PROGRAMMER
72
2
1
P8
8
P7
7
32
P6
6
2000W
53
P5
5
1650W
55
P4
4
31
34
P3
3
1000W
57
P2
2
800W
51
P1
1
67
7
20
25 W

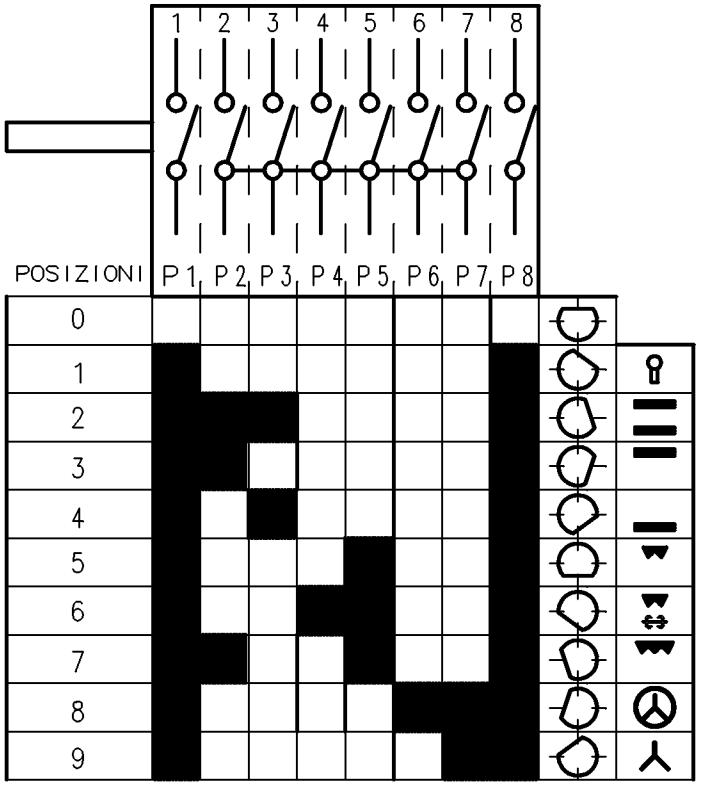
1 2 3 4 5 6 7 8
POSIZIONI
P1 P2 P3 P4 P5 P6 P7 P8
0
1
2
3
4
5
6
7
8
9

357 412501a