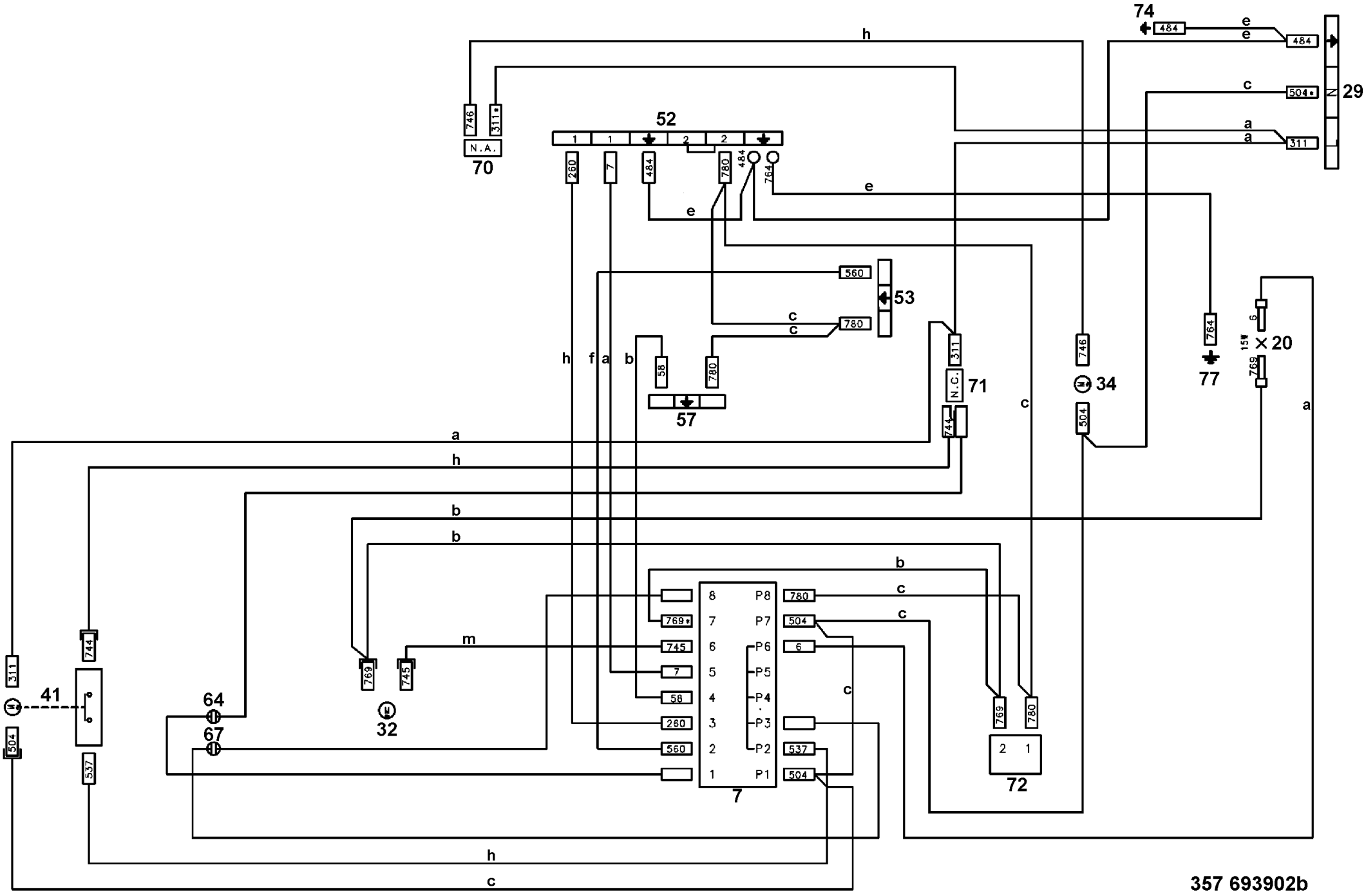
74
484
e
e
484
29
h
c
504*
a
a
311
746
311*
N.A.
70
52
1
1
2
2
260
7
484
780
484
764
e
e
560
53
c
c
780
h
f
a
b
58
780
57
311
N.C.
71
744
c
746
34
504
764
77
15W
6
769
X 20
a
a
h
b
b
b
c
c
8
P8
780
769*
7
P7
504
745
6
P6
6
m
7
5
P5
58
4
P4
c
260
3
P3
560
2
P2
537
1
P1
504
7
769
780
2
1
72
744
311
41
504
537
64
67
769
745
32
h
c
357 693902b