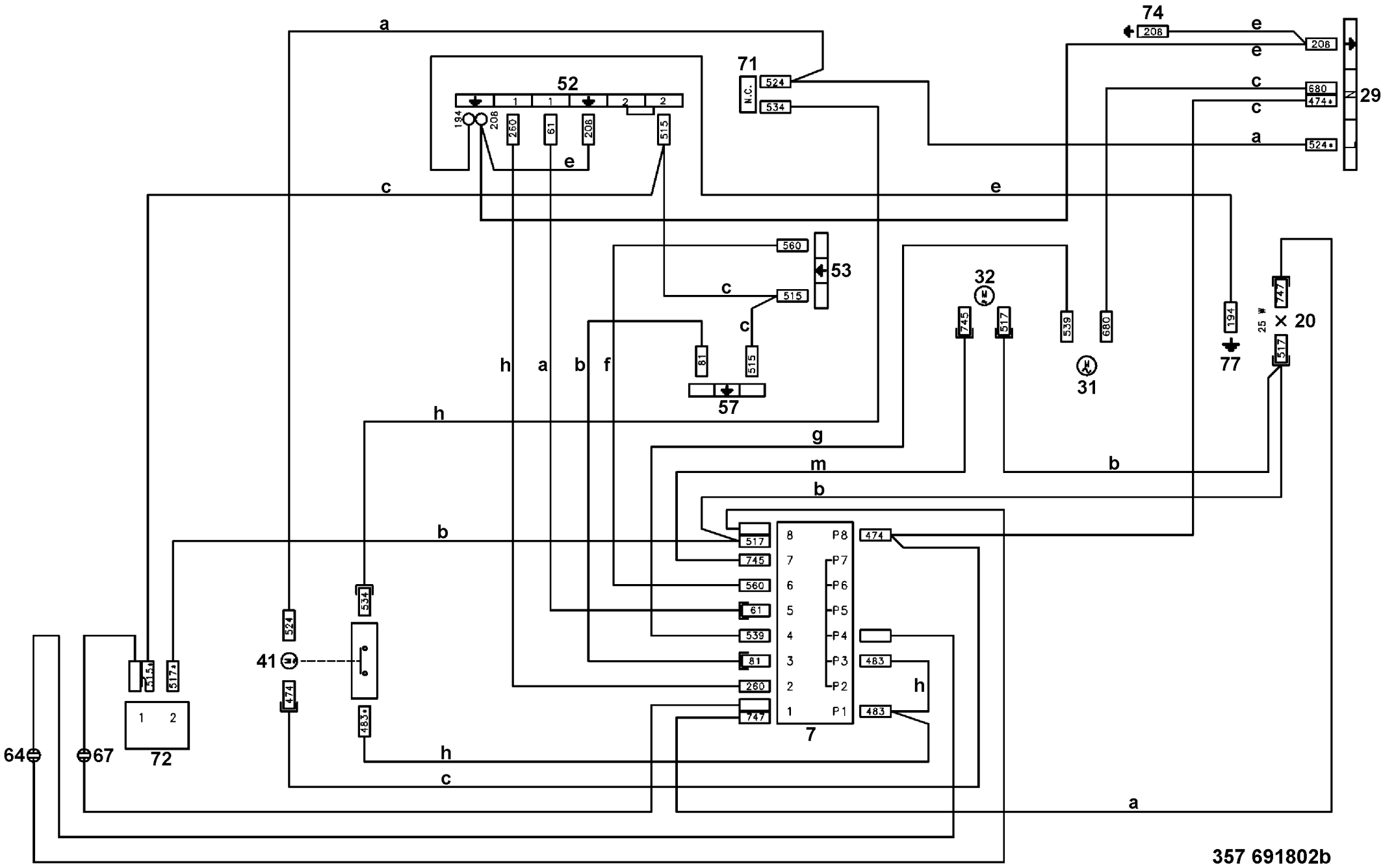
74
208
e
e
c
c
a
680
474*
524*
29
71
N.C.
524
534
52
1
1
2
2
194
208
260
61
208
515
e
c
e
560
53
c
515
c
515
81
57
h
a
b
f
32
745
517
539
680
31
194
77
747
25 W
20
517
h
g
m
b
b
b
517
745
560
61
539
81
260
747
8
7
6
5
4
3
2
1
P8
P7
P6
P5
P4
P3
P2
P1
474
483
483
h
7
534
524
41
474
483*
h
c
a
515*
517*
1
2
72
64
67

357 691802b