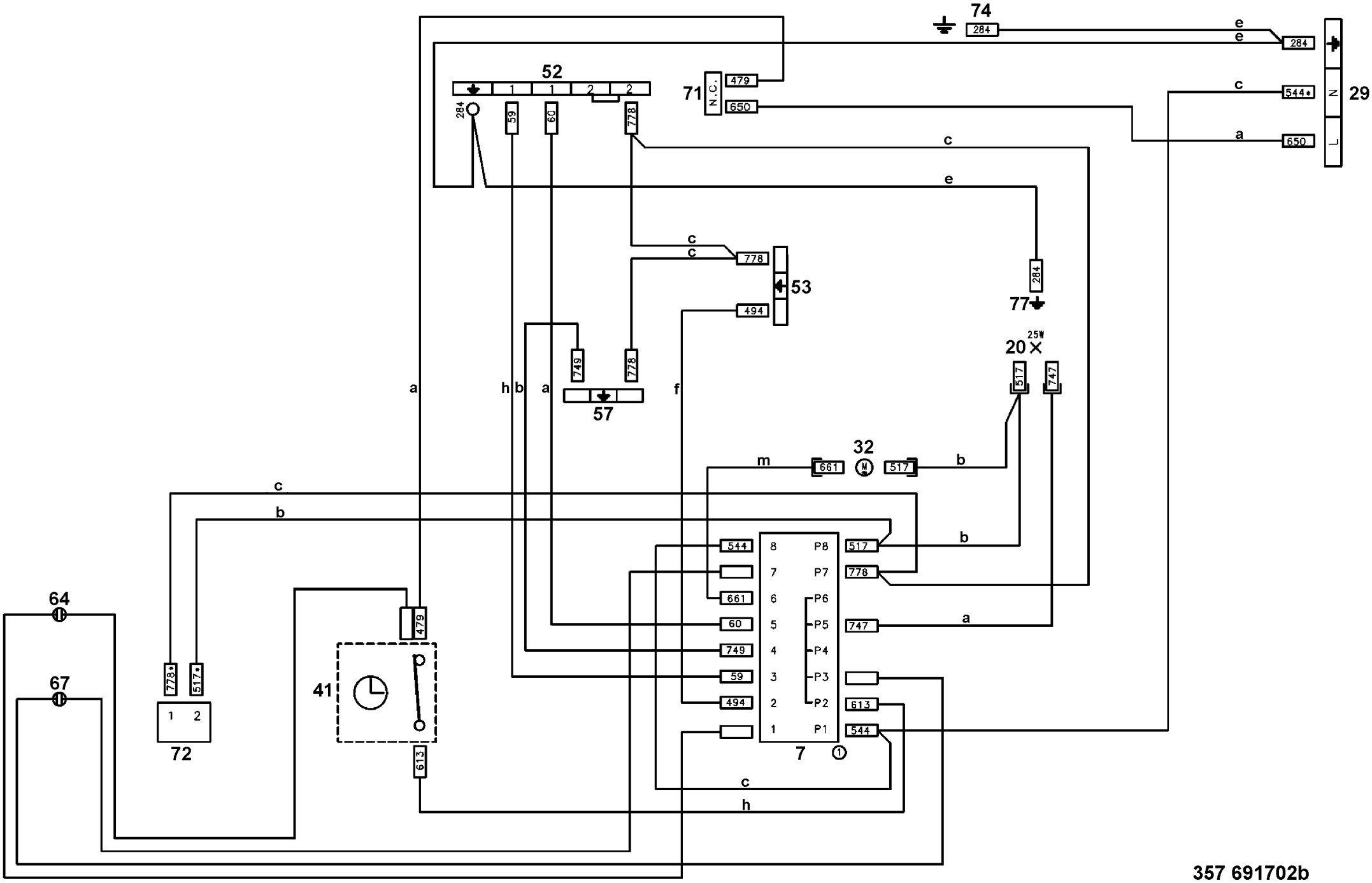
74
284
e
e
284
29
N
L
c
544*
a
650
52
1
1
2
2
284
59
60
778
71
N.C.
479
650
c
e
c
c
778
53
494
284
77
20
25W
517
747
749
778
a
h
b
a
f
57
32
m
661
517
b
c
b
544
8
P8
517
b
7
P7
778
661
6
P6
60
5
P5
747
a
749
4
P4
59
3
P3
494
2
P2
613
1
P1
544
7
64
479
41
67
778*
517*
1
2
72
613
c
h
357 691702b