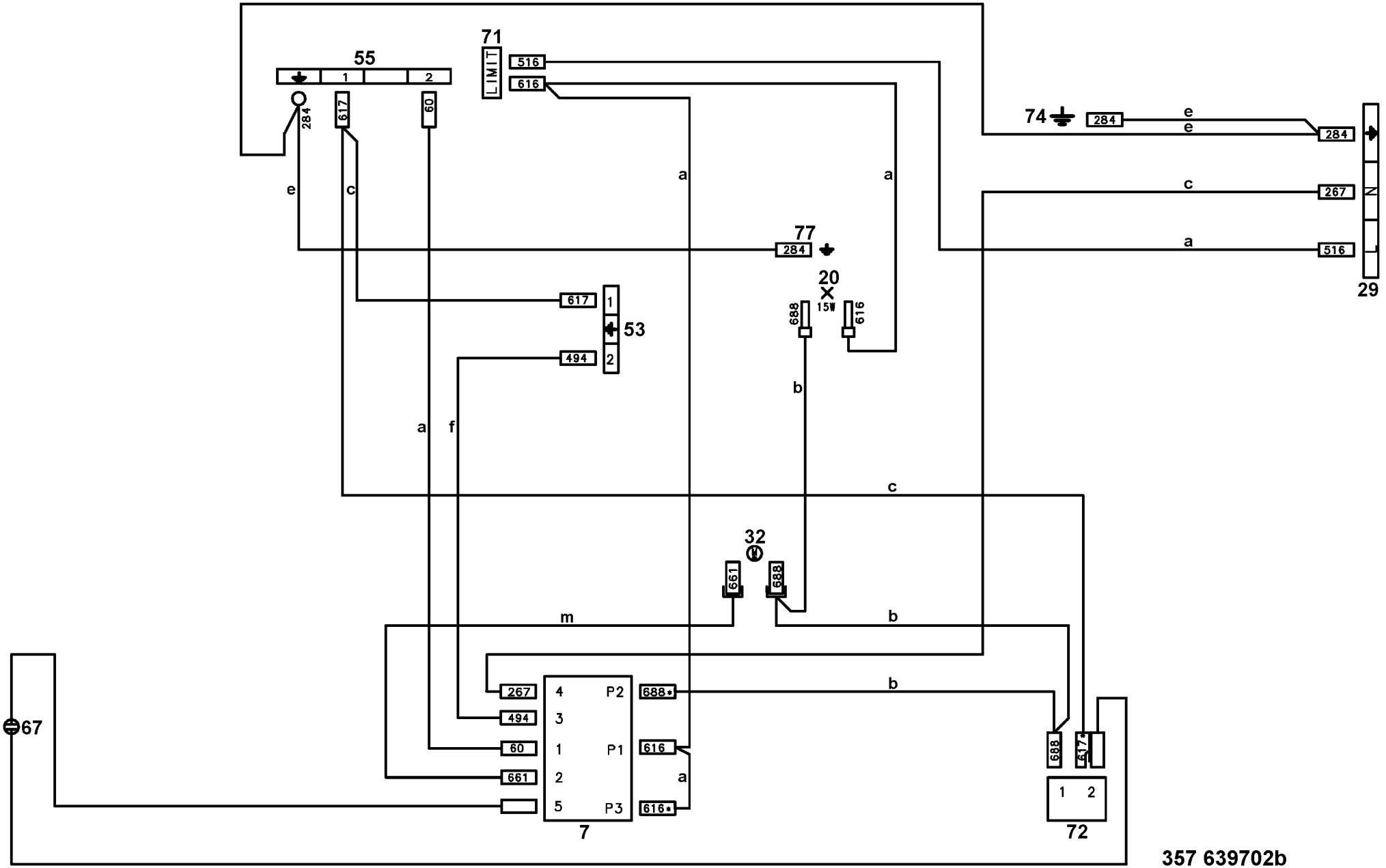
55
1
2
284
617
60
71
LIMIT
516
616
74
284
e
e
284
c
267
a
516
29
77
284
20
15W
688
616
617
1
53
494
2
b
a
f
c
32
661
688
m
b
267
4
P2
688*
494
3
60
1
P1
616
661
2
a
5
P3
616*
7
688
617
1
2
72
67
357 639702b