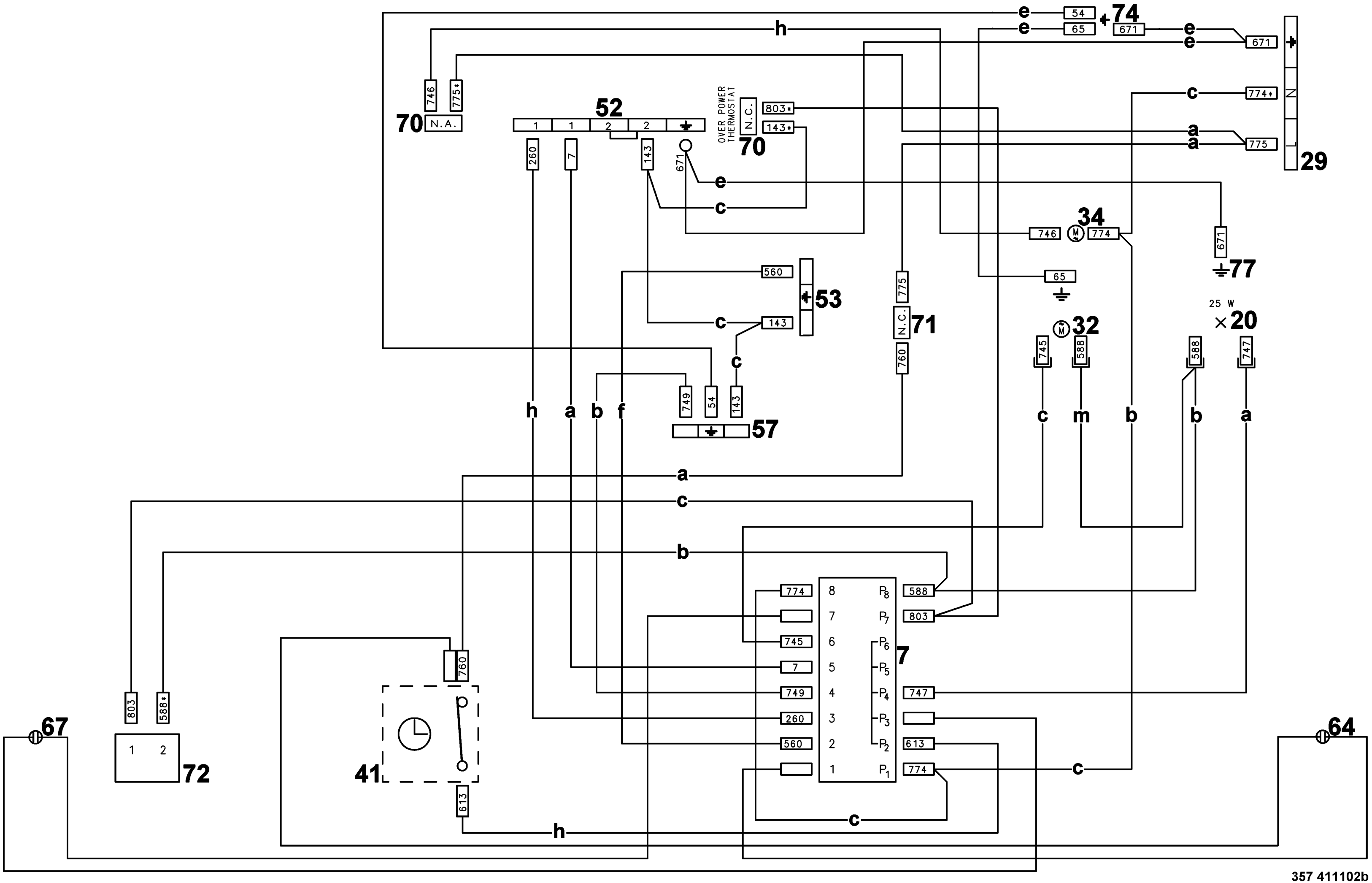
74
54
65
671
746
775*
70
N.A.
52
1
1
2
2
260
7
143
671
OVER POWER THERMOSTAT
N.C.
803*
143*
70
774*
775
29
34
746
774
671
77
560
53
143
775
N.C.
71
760
65
32
25 W
20
745
588
588
747
57
749
54
143
h
a
b
f
c
m
b
b
a
803
588*
67
1
2
72
41
760
613
7
774
745
7
749
260
560
588
803
747
613
774
8
7
6
5
4
3
2
1
P8
P7
P6
P5
P4
P3
P2
P1
64
357 411102b