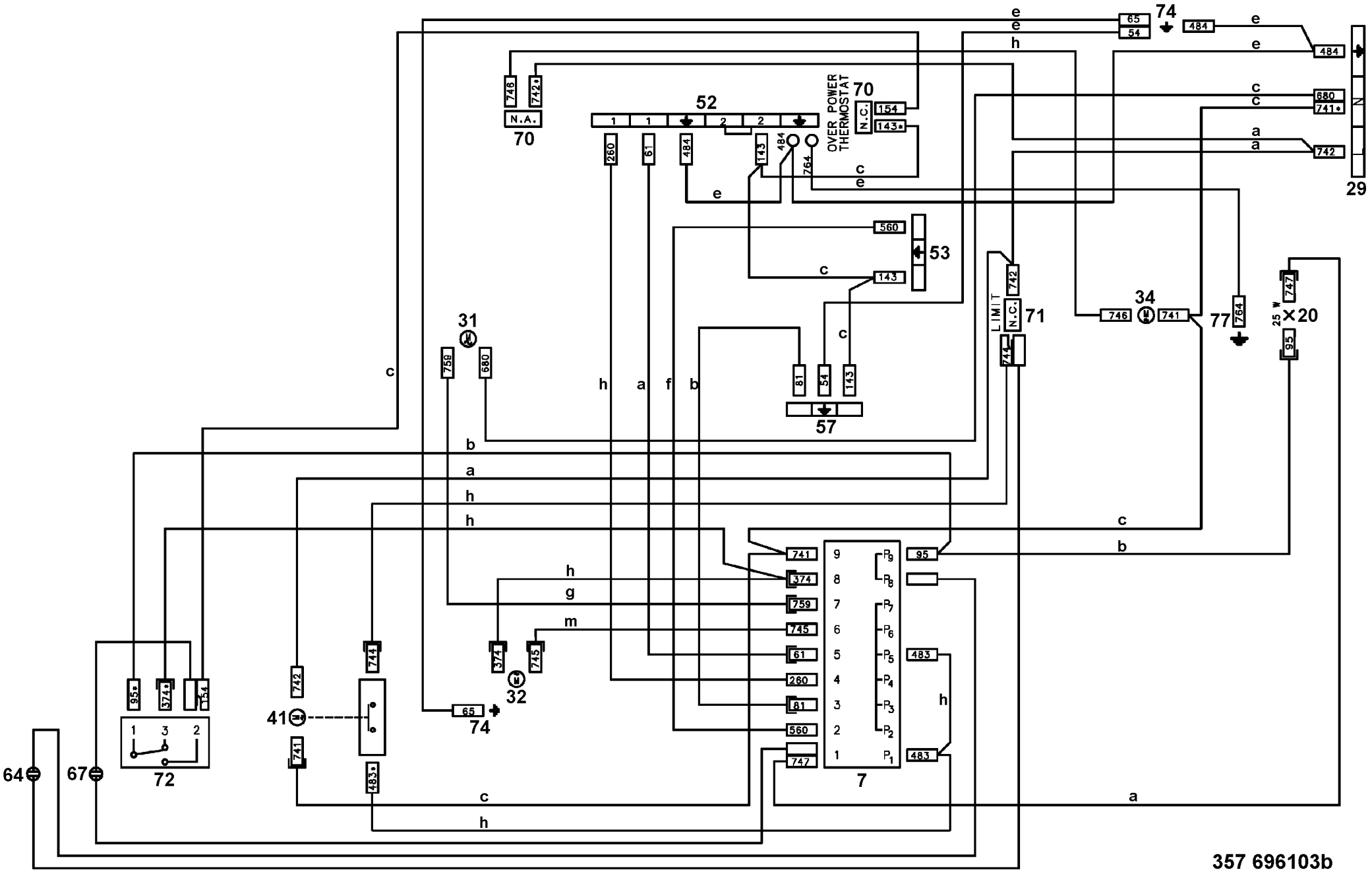
OVER POWER THERMOSTAT
N.C.
N.A.
LIMIT
N.C.
25 W
29
20
31
32
34
41
52
53
57
64
67
70
71
72
74
77
7

357 696103b