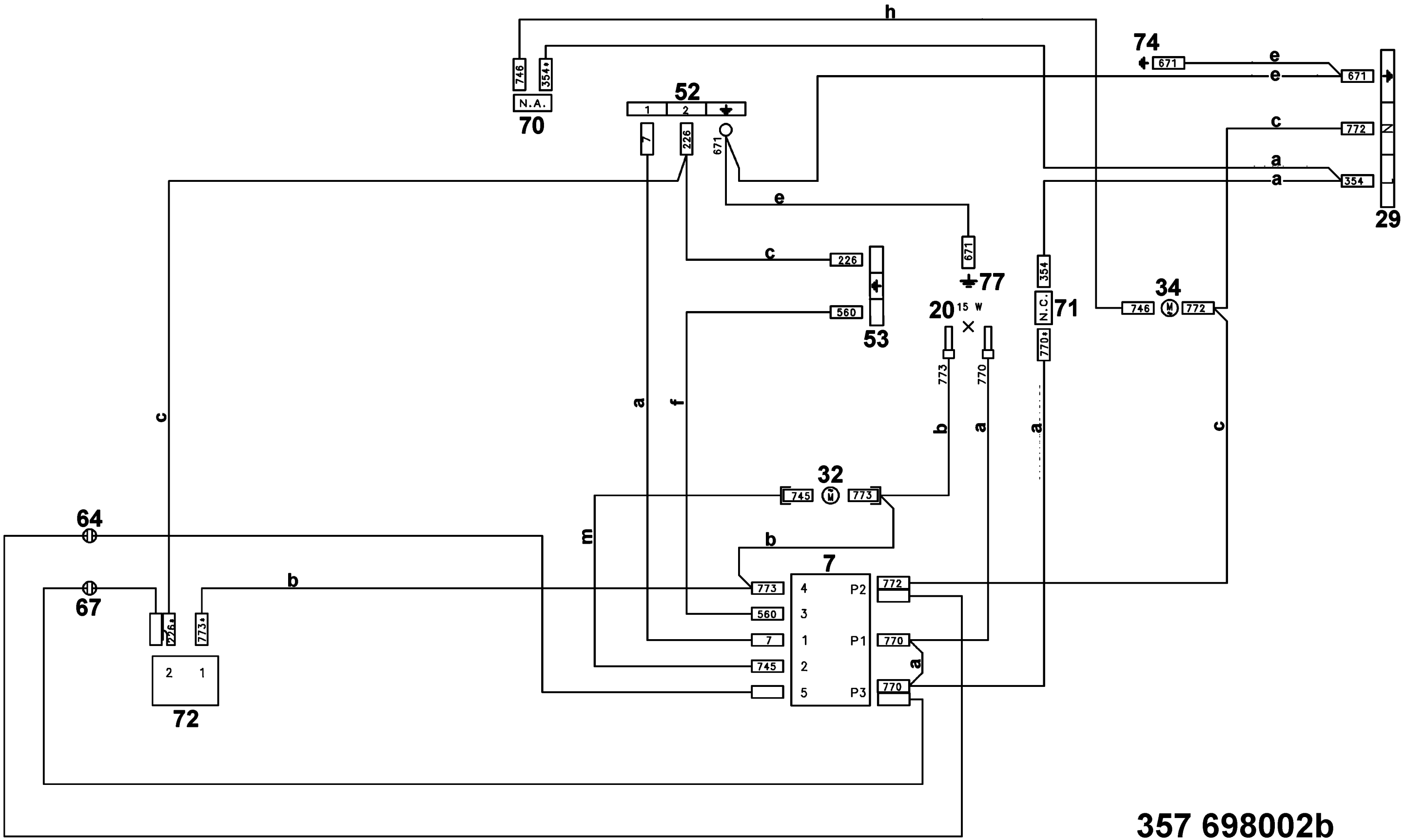
h
746
354
N.A.
70
52
1
2
7
226
671
e
c
226
560
53
671
77
20
15 W
773
770
354
N.C.
71
770
74
671
e
e
671
c
772
a
a
354
29
746
34
772
a
f
b
a
a
c
c
32
745
773
m
b
64
67
b
7
773
560
7
745
4
3
1
2
5
P2
P1
P3
772
770
770
a
2
1
72
357 698002b