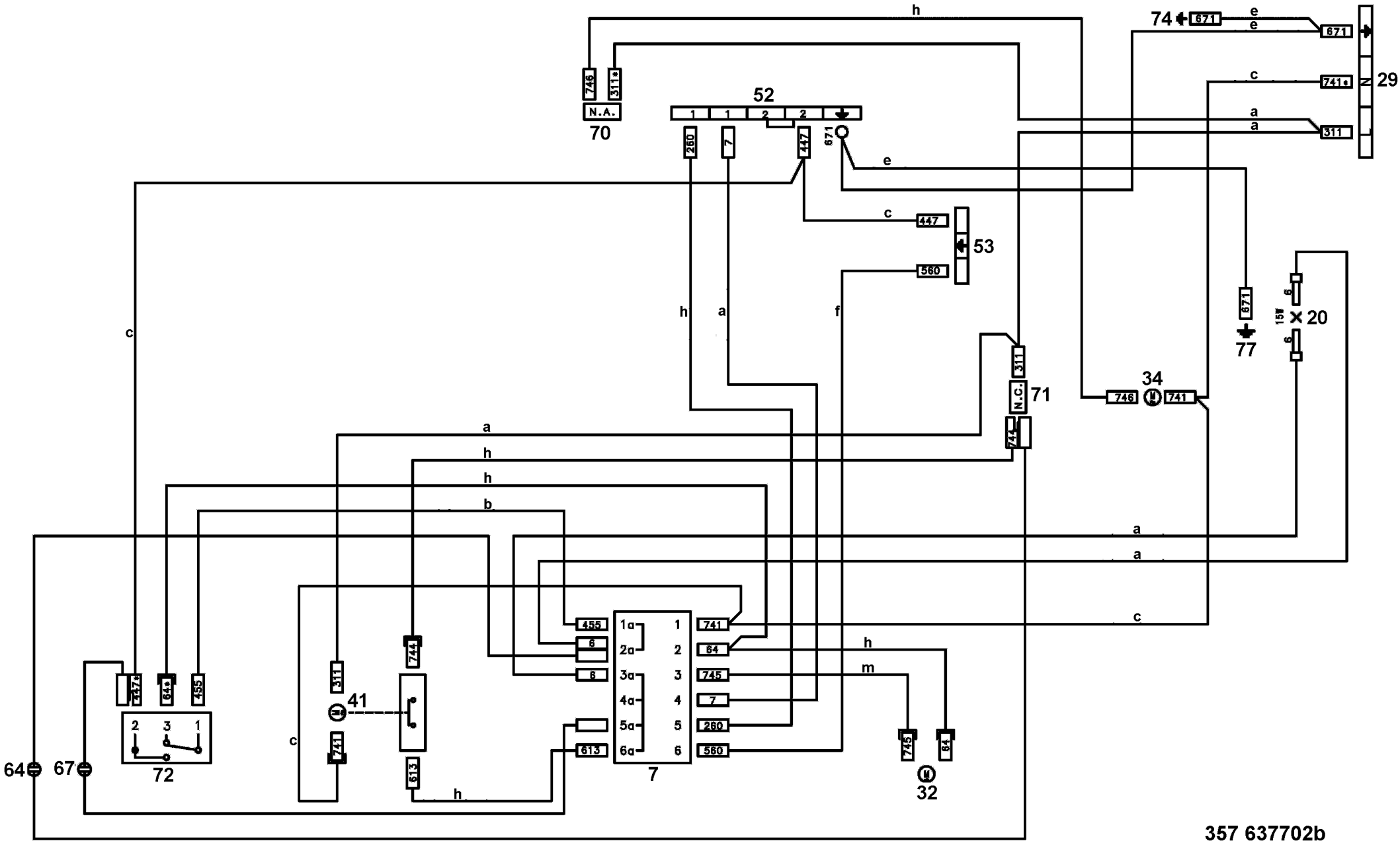
74
671
e
e
671
29
c
741
a
a
311
h
745
311
N.A.
70
52
1
1
2
2
260
7
447
671
e
c
447
53
560
h
a
f
c
671
15W
20
77
311
N.C.
71
34
746
741
a
h
h
b
a
a
c
455
6
6
1a
2a
3a
4a
5a
6a
1
2
3
4
5
6
741
64
745
7
260
560
h
m
744
311
41
c
741
613
h
7
745
64
32
447
64
455
2
3
1
72
64
67
357 637702b