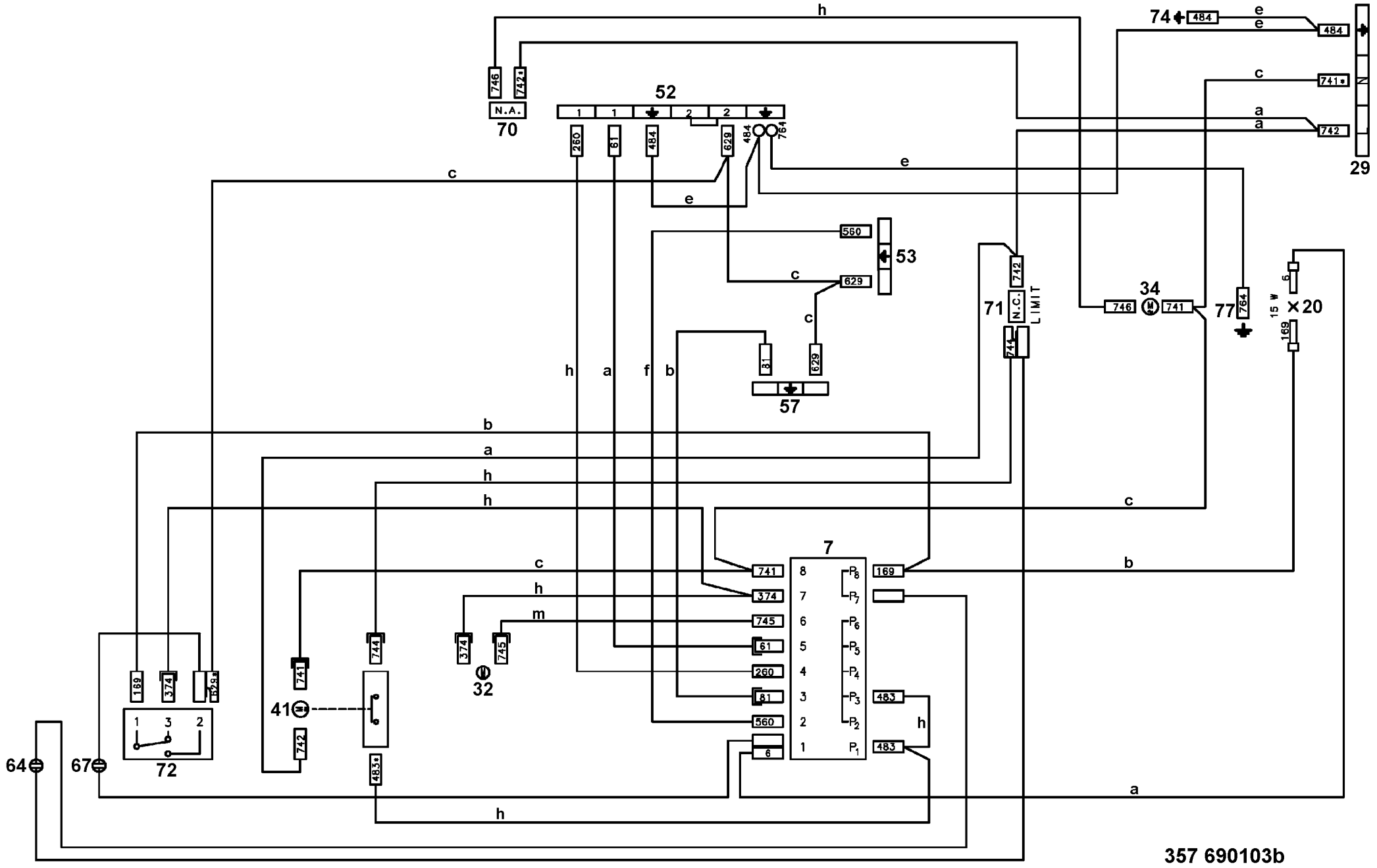
52
53
57
70
71
N.C.
LIMIT
N.A.
74
29
34
77
15 W
X20
7
32
41
64
67
72
357 690103b