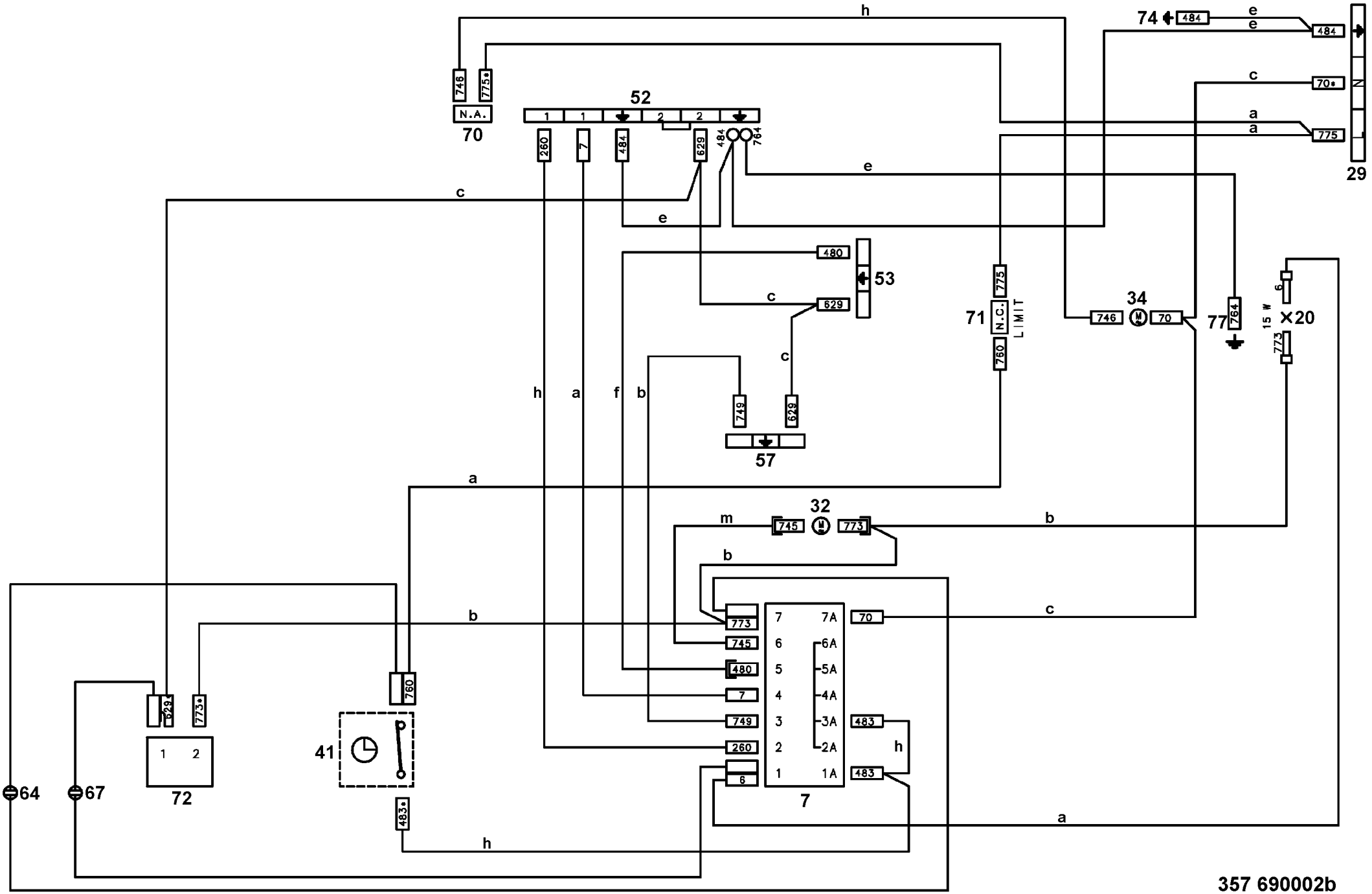
h
74
484
e
e
484
c
70*
N
a
a
775
L
29
746
775*
N.A.
70
52
1
1
2
2
260
7
484
629
484
764
e
c
e
480
53
c
629
775
71
N.C.
LIMIT
760
34
746
70
77
764
15 W
6
X20
773
c
749
629
57
h
a
f
b
a
32
m
745
773
b
b
773
745
480
7
749
260
6
7
6
5
4
3
2
1
7A
6A
5A
4A
3A
2A
1A
70
c
483
h
483
a
760
629
773*
1
2
72
41
64
67
483*
h
357 690002b