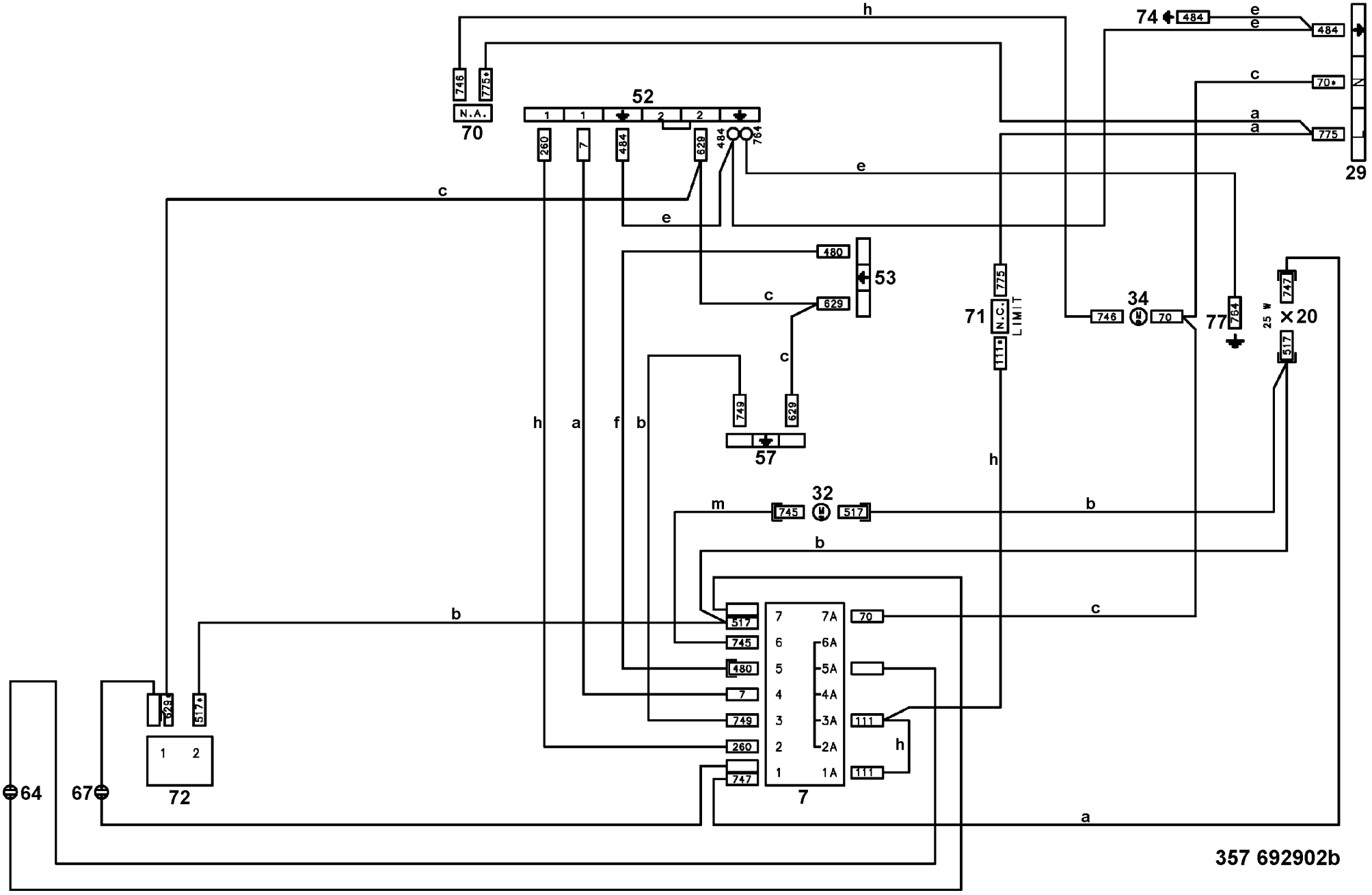
74
484
e
e
484
c
70*
a
a
775
29
h
746
775*
N.A.
70
52
1
1
2
2
260
7
484
629
484
764
e
c
e
480
53
c
629
c
749
629
h
a
f
b
57
71
N.C.
LIMIT
775
111*
746
34
70
77
764
25 W
747
517
X20
h
32
m
745
517
b
b
517
745
480
7
749
260
747
7
6
5
4
3
2
1
7A
6A
5A
4A
3A
2A
1A
70
111
111
h
c
b
629*
517*
1
2
72
64
67
a
357 692902b