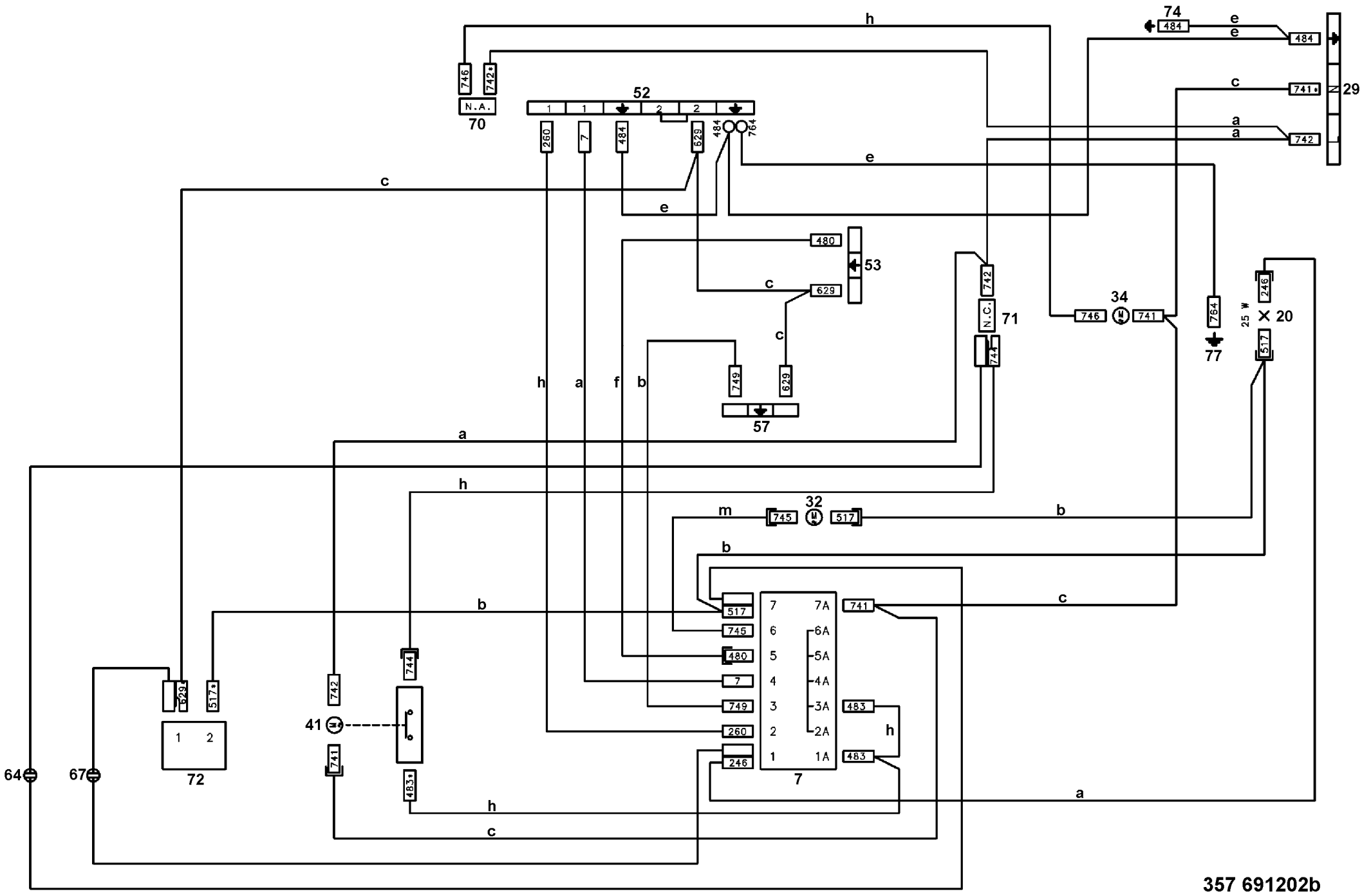
74
484
e
e
484
29
741*
742
c
a
a
h
746
742*
N.A.
70
52
1
1
2
2
260
7
484
629
484
764
e
c
e
480
53
c
629
c
742
N.C.
71
744
749
629
57
h
a
f
b
a
h
34
746
741
764
77
25 W
246
X 20
517
32
m
745
517
b
b
c
517
745
480
7
749
260
246
7
7A
6A
5A
4A
3A
2A
1A
741
483
483
h
a
h
c
629
517*
1 2
72
64
67
742
41
741
744
483*
h
c
357 691202b