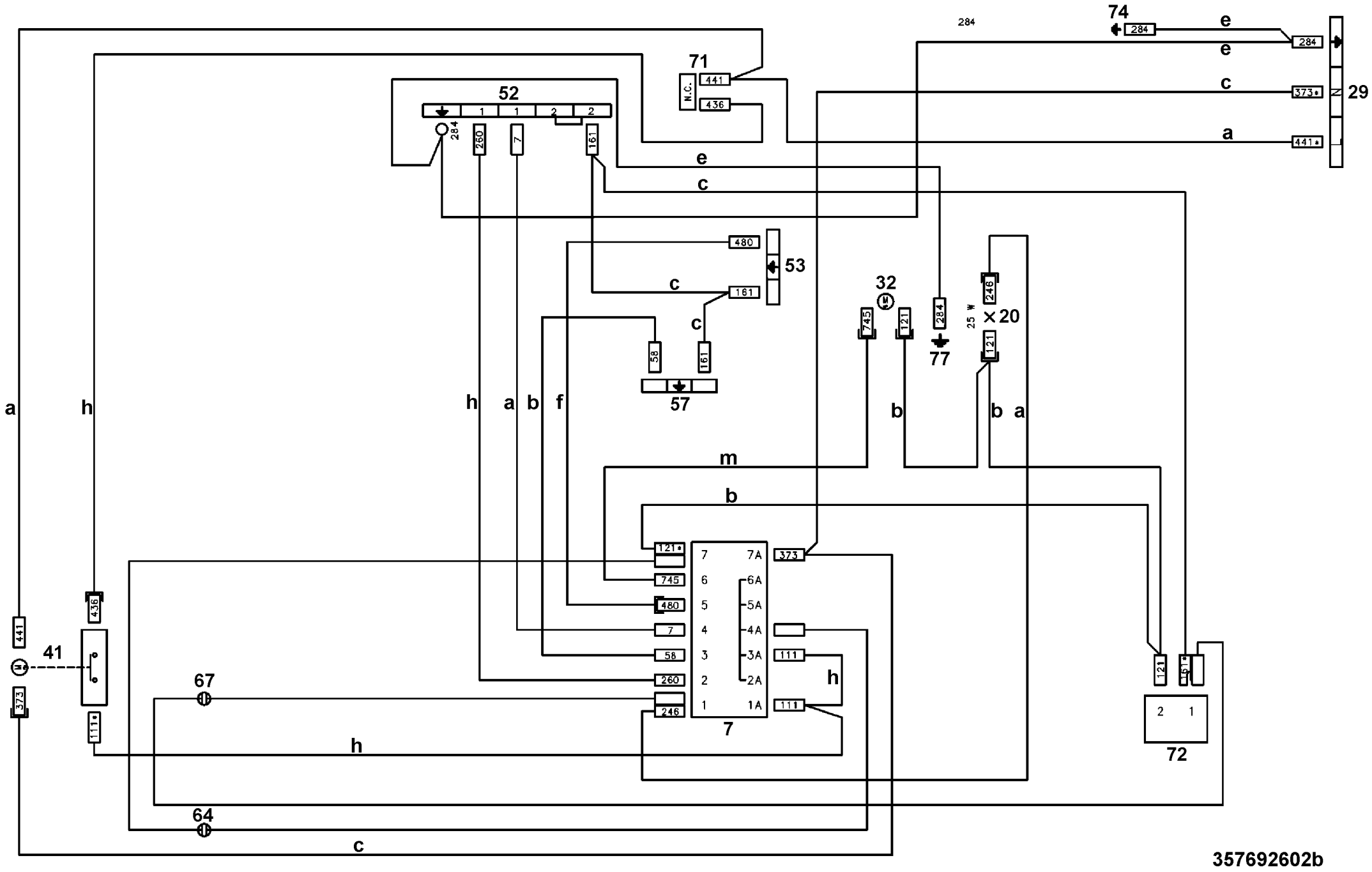
74
284
e
e
c
a
29
71
N.C.
441
436
52
1
1
2
2
284
260
7
161
e
c
480
53
c
161
c
58
161
57
32
745
121
284
77
246
25 W
X20
121
a
h
h
a
b
f
b
b
a
m
b
121*
745
480
7
58
260
246
7
7A
6A
5A
4A
3A
2A
1A
373
111
111
h
h
h
41
436
441
373
111*
67
64
c
121
161*
2
1
72
357692602b