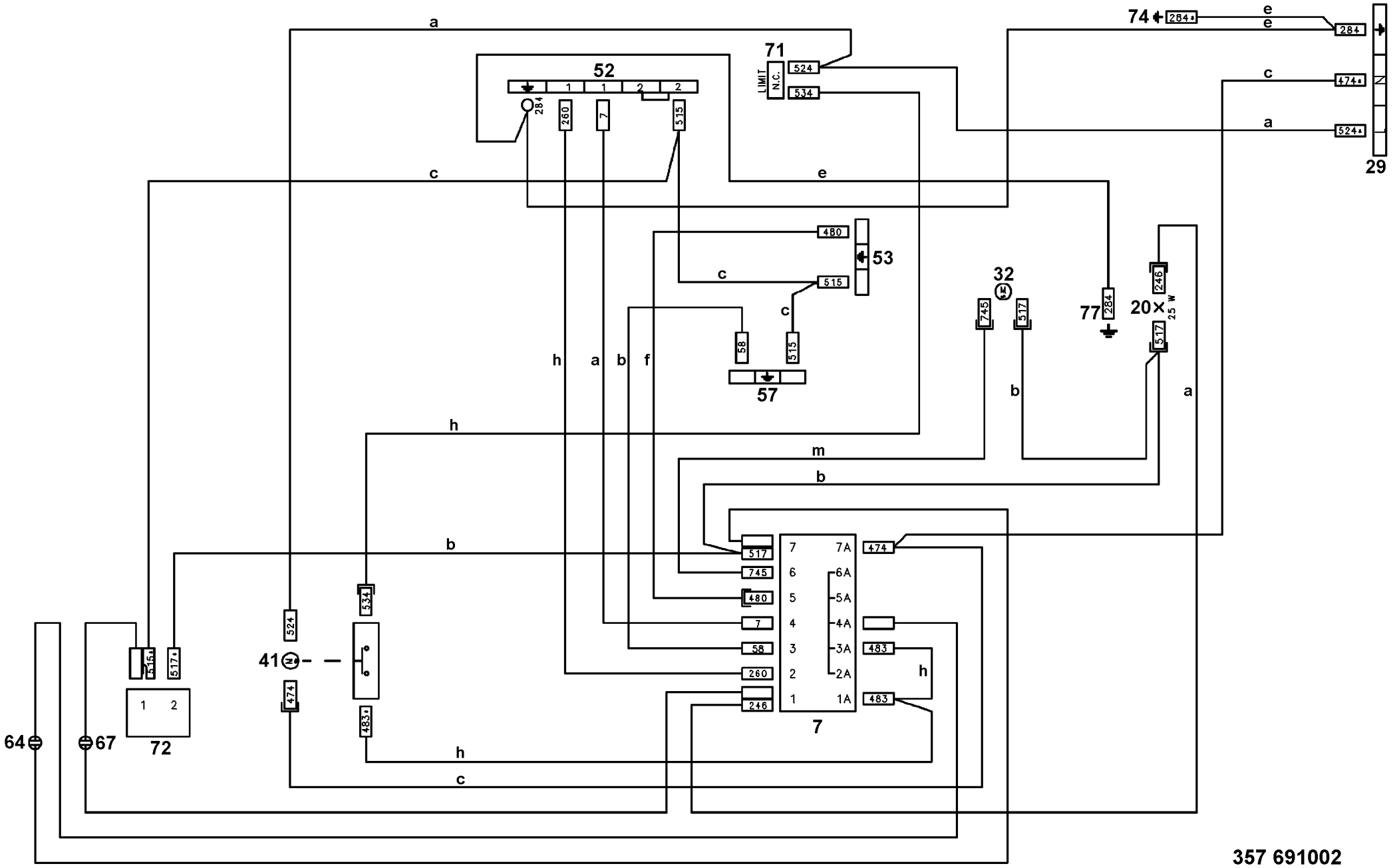
74
284
e
e
284
c
474
a
524
29
a
71
LIMIT
N.C.
524
534
52
1
1
2
2
284
260
7
515
c
e
480
53
c
515
c
58
515
57
h
a
b
f
32
745
517
77
284
20×
25 W
246
517
b
a
h
m
b
b
517
745
480
7
58
260
246
7
7A
6A
5A
4A
3A
2A
1A
474
483
483
h
534
524
41
474
483
h
h
c
515
517
1
2
72
64
67

357 691002