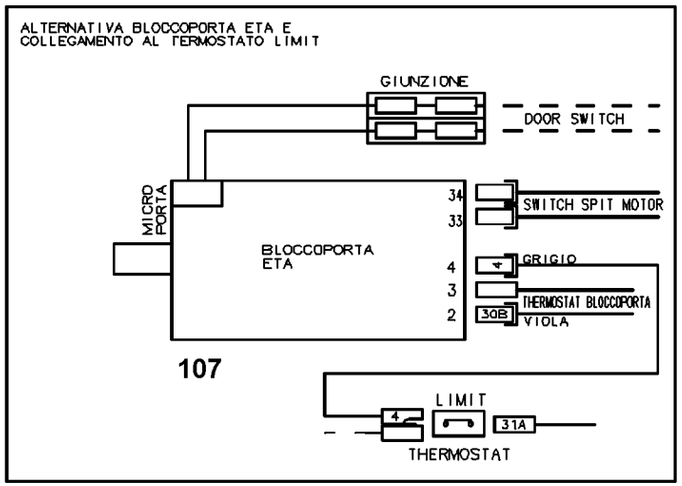

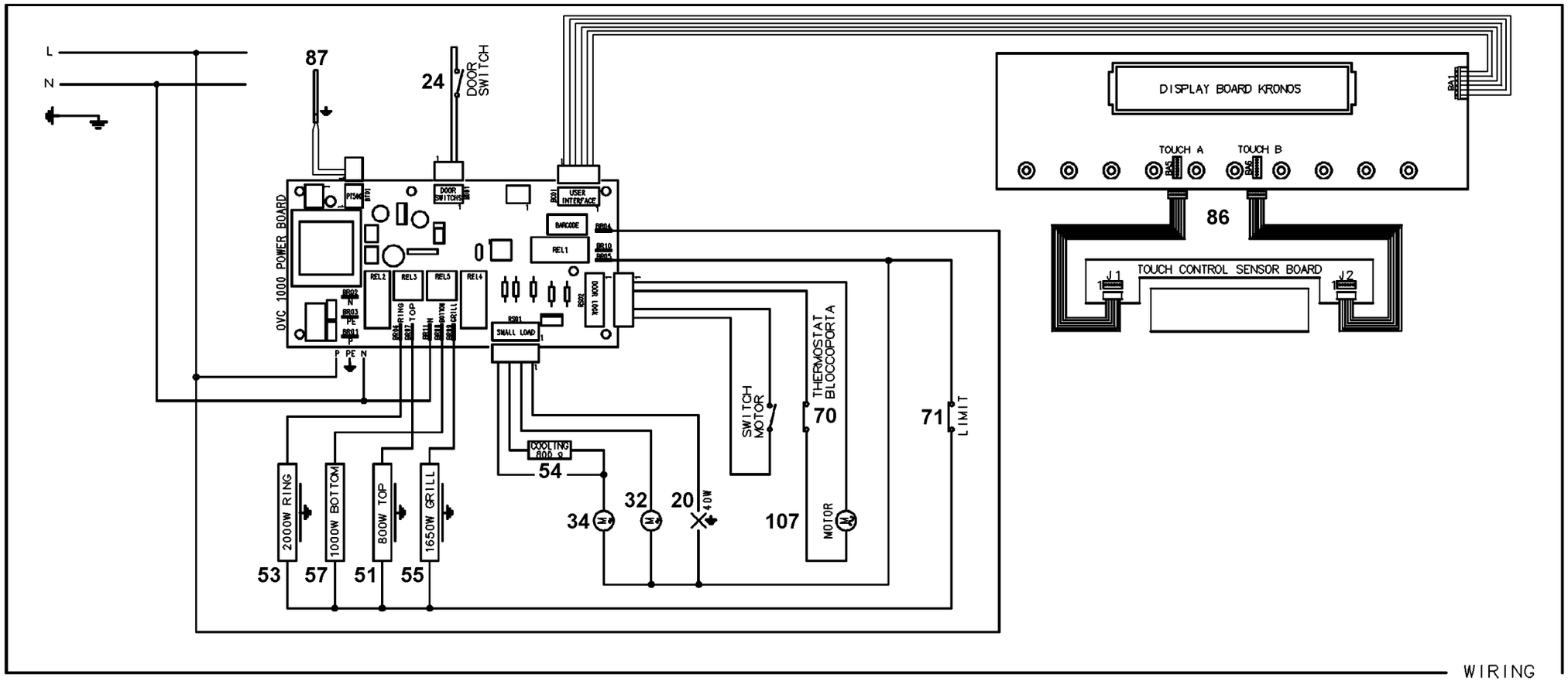

WIRING

357 677302b