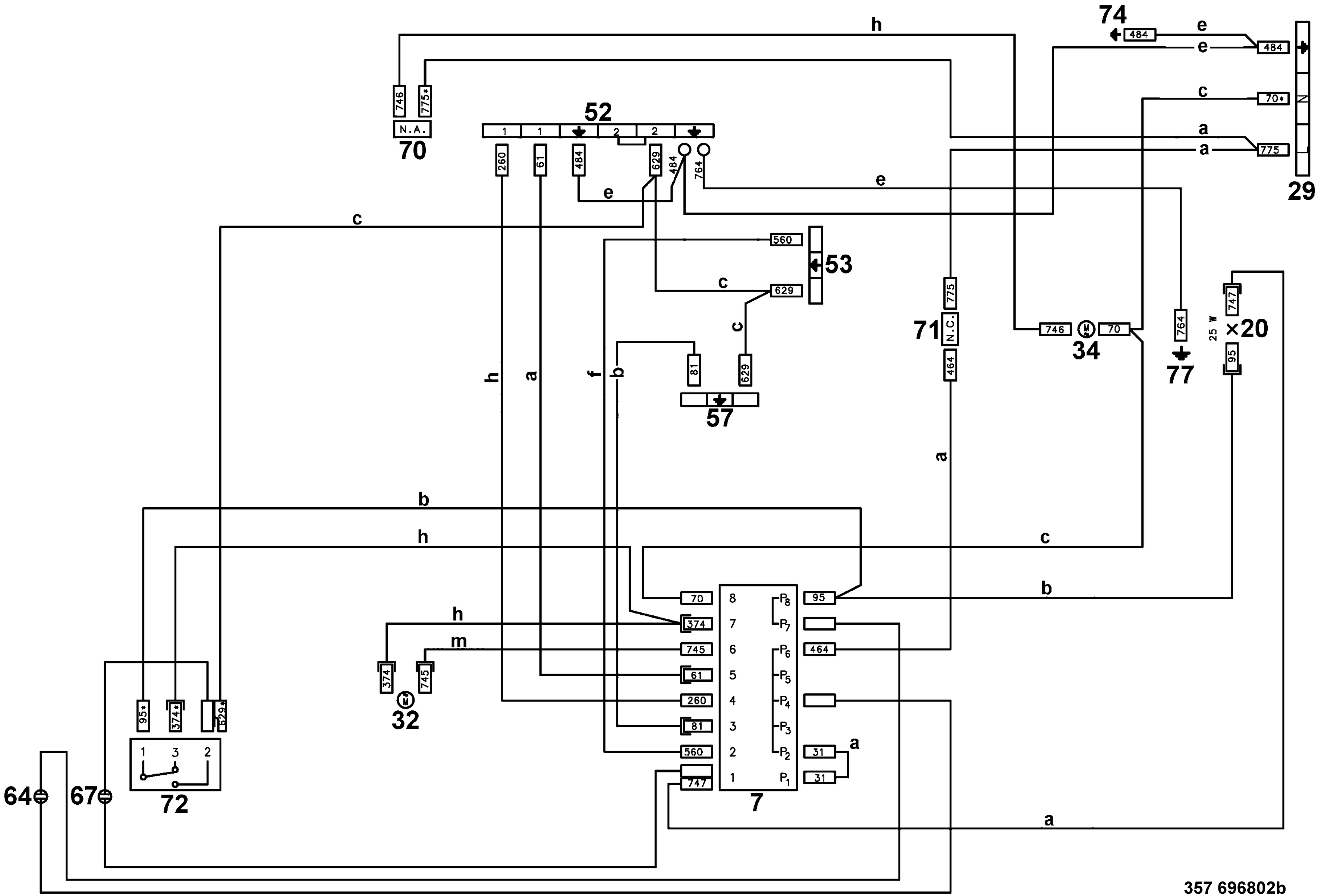
74
484
e
e
484
c
70*
a
a
775
29
h
746
775*
N.A.
70
52
1
1
2
2
260
61
484
629
484
764
e
e
c
560
53
c
629
c
629
775
71
N.C.
464
746
70
34
764
77
25 W
747
×20
95
h
a
f
b
81
57
a
b
h
c
b
h
m
70
374
745
61
260
81
560
747
8
7
6
5
4
3
2
1
P8
P7
P6
P5
P4
P3
P2
P1
95
464
31
31
a
374
745
32
95*
374*
629*
1
3
2
72
64
67
a
357 696802b