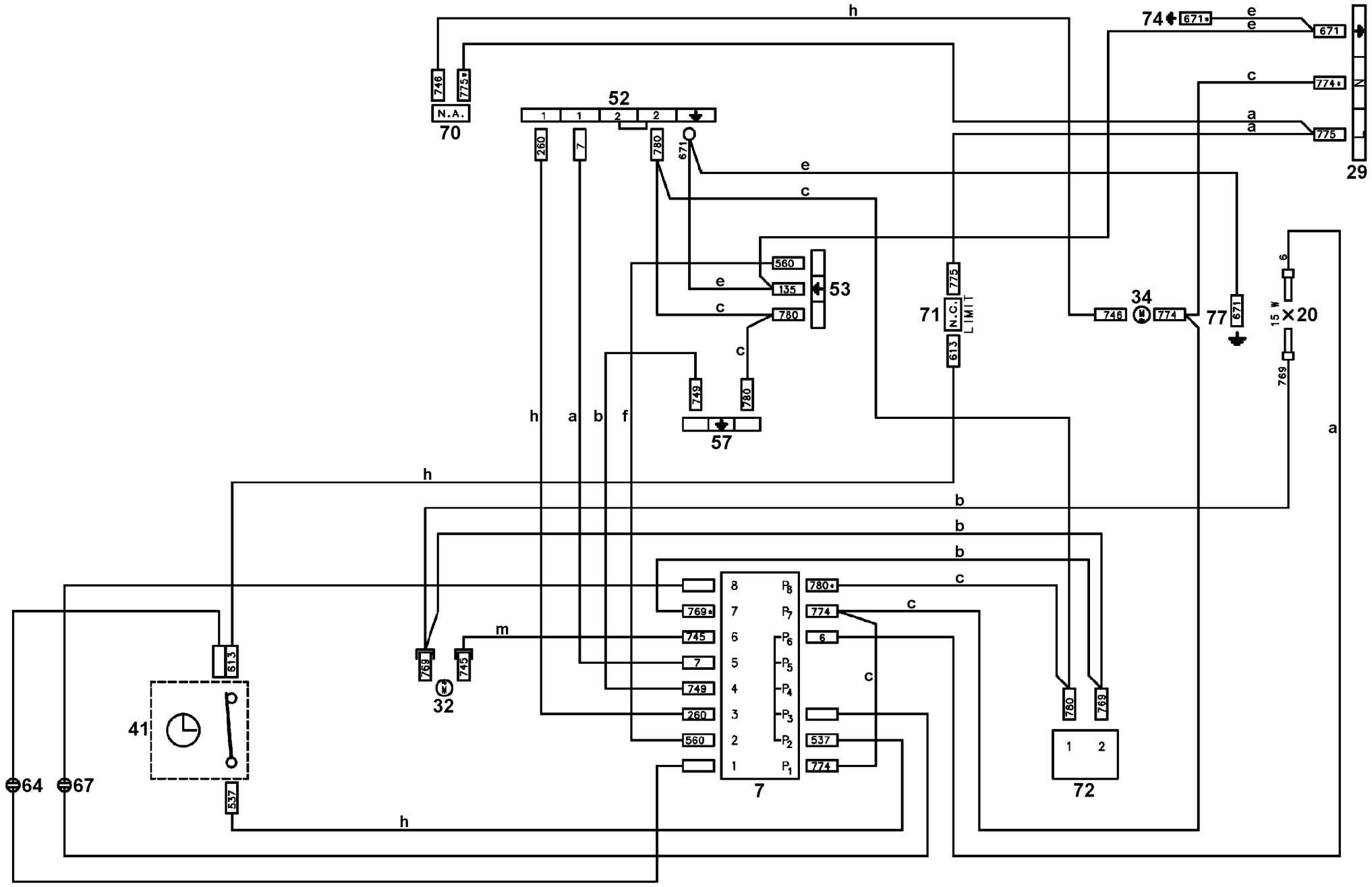
h
746
775*
N.A.
70
52
1
1
2
2
260
7
780
671
e
c
560
135
780
53
e
c
c
749
780
57
h
a
b
f
h
b
b
b
c
c
c
m
769
745
32
613
41
537
h
64
67
8
7
6
5
4
3
2
1
P8
P7
P6
P5
P4
P3
P2
P1
780*
774
6
537
774
769*
745
7
749
260
560
7
780
769
1
2
72
74
671*
e
e
671
c
774*
a
a
775
29
775
71
N.C.
LIMIT
613
746
34
774
77
671
6
15 W
X20
769
a

357 631303b