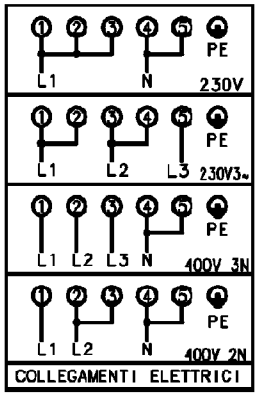

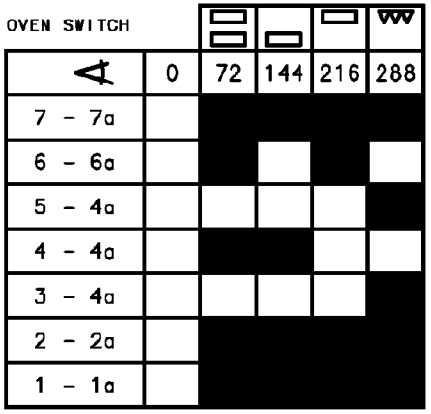

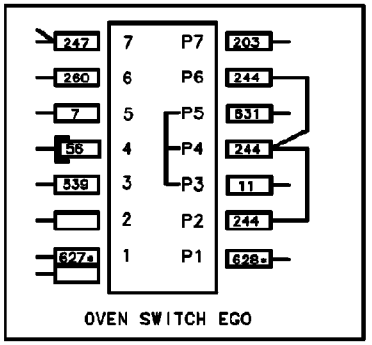

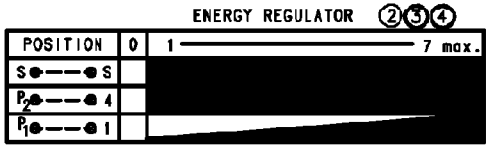

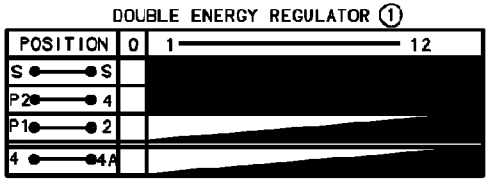

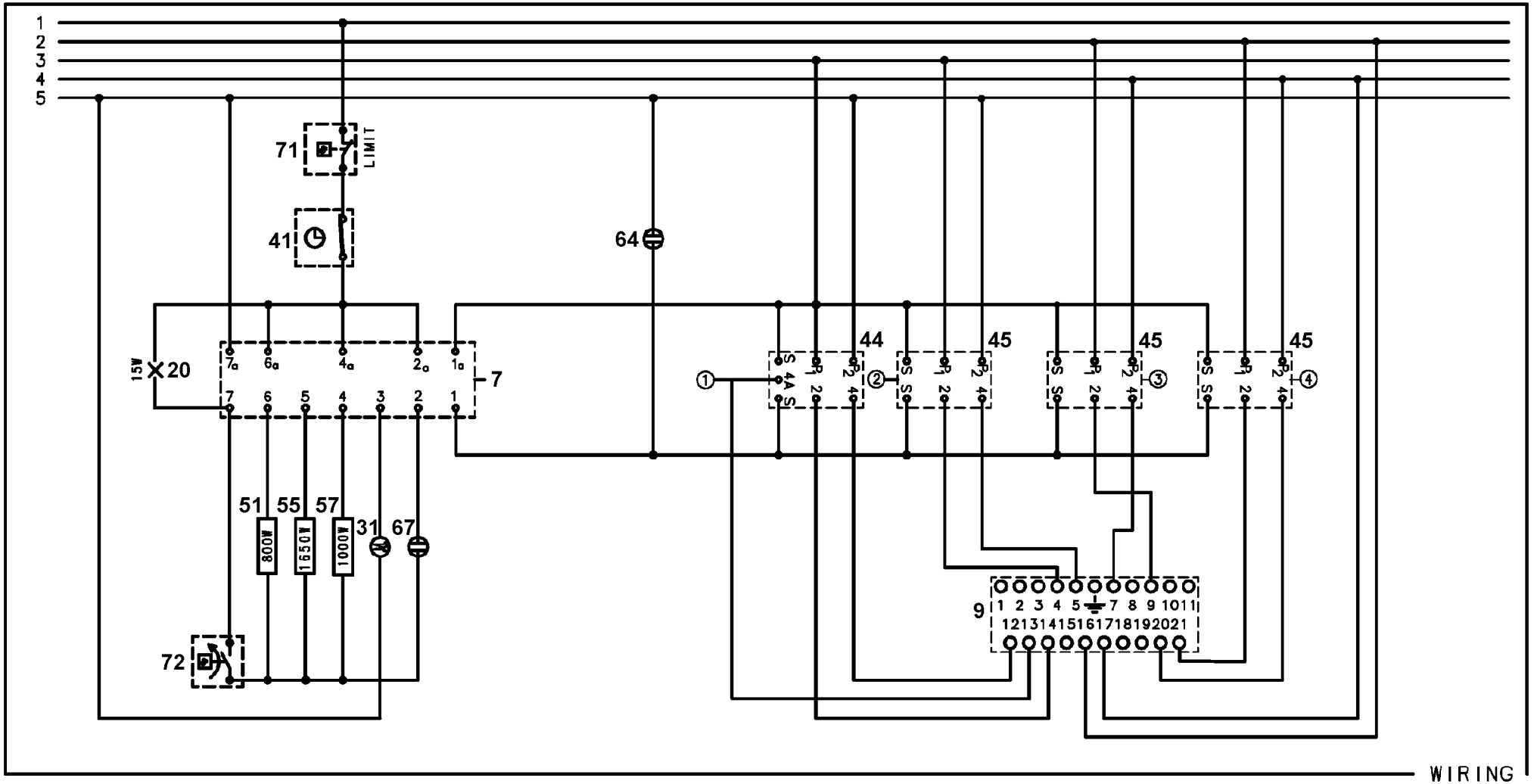

WIRING

357 761501a