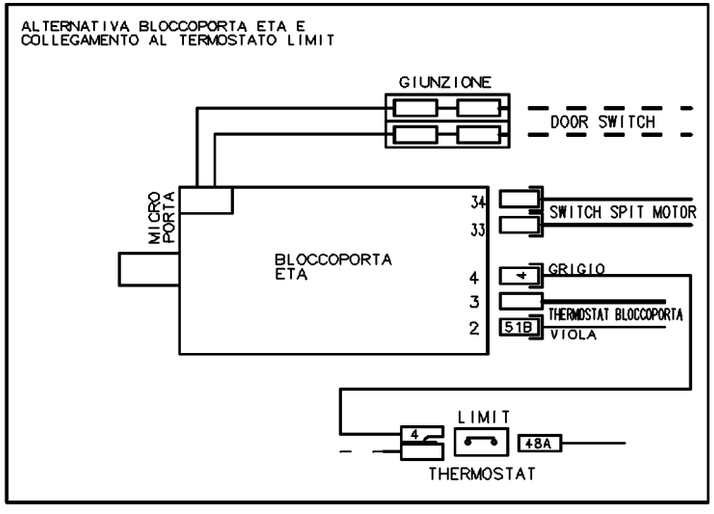
ALTERNATIVA BLOCCOPORTA ETA E
COLLEGAMENTO AL TERMOSTATO LIMIT
GIUNZIONE
DOOR SWITCH
MICRO PORTA
BLOCCOPORTA ETA
34
33
SWITCH SPIT MOTOR
4
GRIGIO
3
THERMOSTAT BLOCCOPORTA
2
51B
VIOLA
LIMIT
4
48A
THERMOSTAT

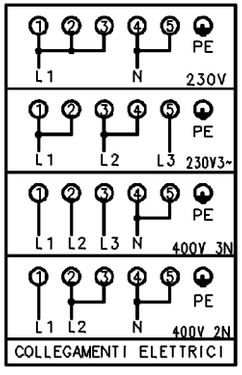
1 2 3 4 5 PE
L1 N 230V
1 2 3 4 5 PE
L1 L2 L3 230V3~
1 2 3 4 5 PE
L1 L2 L3 N 400V 3N
1 2 3 4 5 PE
L1 L2 N 400V 2N
COLLEGAMENTI ELETTRICI

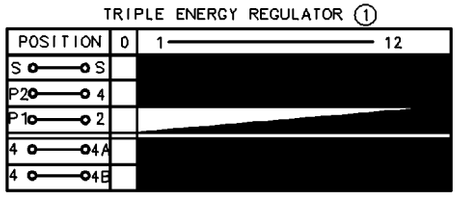
TRIPLE ENERGY REGULATOR 1
POSITION 0 1 12
S S
P2 4
P1 2
4 4A
4 4B

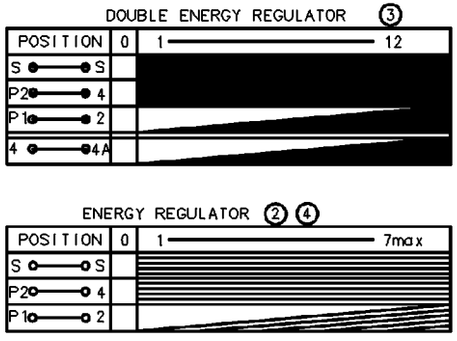
DOUBLE ENERGY REGULATOR 3
POSITION 0 1 12
S S
P2 4
P1 2
4 4A
ENERGY REGULATOR 2 4
POSITION 0 1 7max
S S
P2 4
P1 2

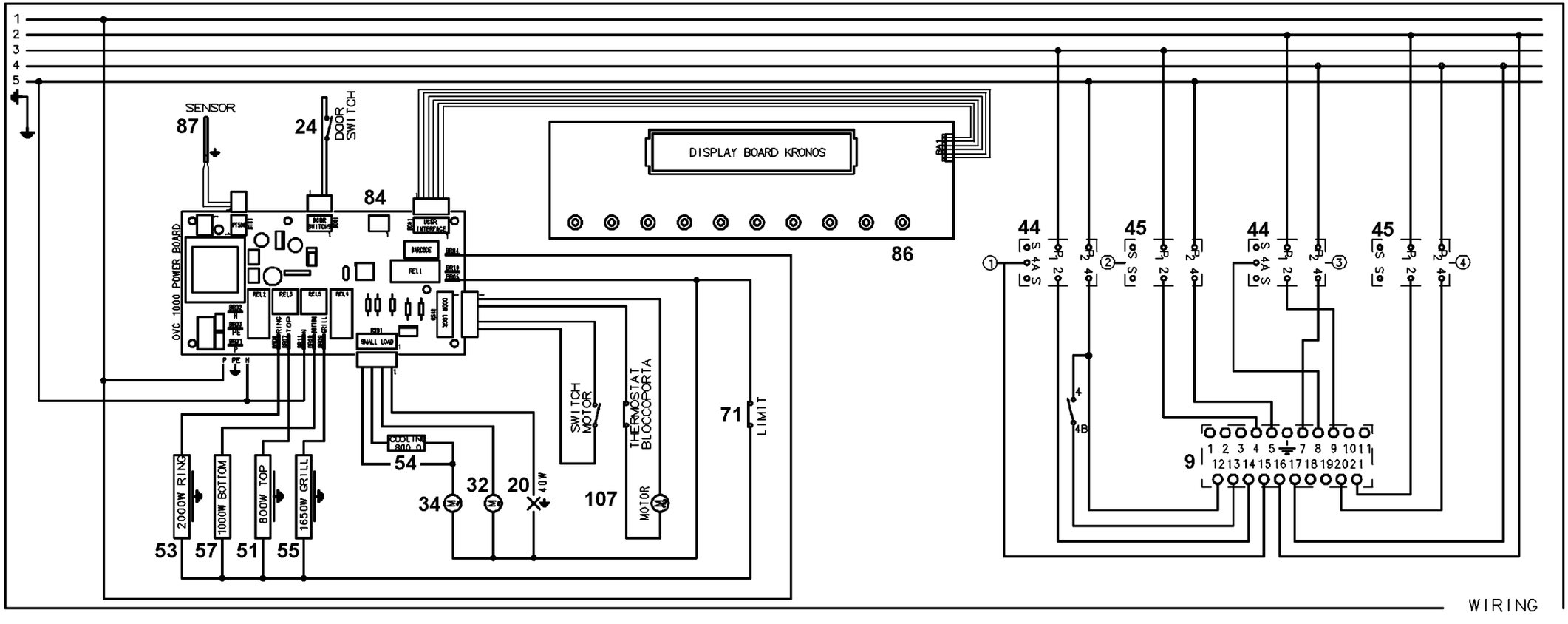
1
2
3
4
5
SENSOR
87
24
DOOR SWITCH
84
DISPLAY BOARD KRONOS
86
OVC 1000 POWER BOARD
44
45
44
45
9
2000W RING
1000W BOTTOM
800W TOP
1650W GRILL
53
57
51
55
54
34
32
20
40W
107
SWITCH MOTOR
THERMOSTAT BLOCCOPORTA
MOTOR
71
LIMIT
WIRING

357 677701a