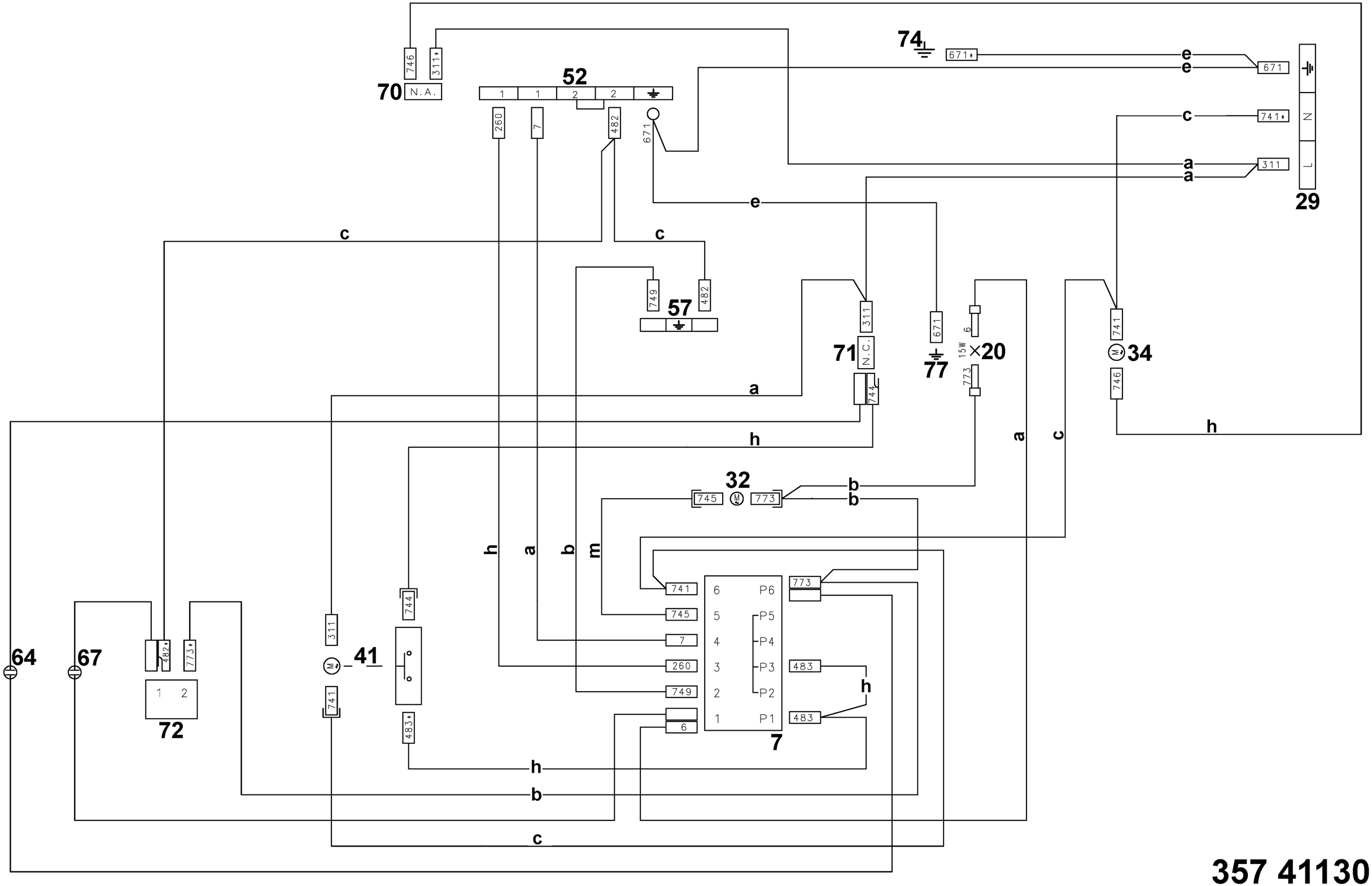
70
N.A.
746
311*
52
1
1
2
2
260
7
482
671
74
671*
e
e
671
741*
c
N
311
a
a
L
29
e
c
c
749
482
57
311
71
N.C.
744
671
77
15W
6
×20
773
741
34
746
a
h
a
c
h
32
745
773
b
b
h
a
b
m
741
745
7
260
749
6
6
5
4
3
2
1
P6
P5
P4
P3
P2
P1
7
773
483
483
h
744
311
41
741
483*
482*
773*
1
2
72
64
67
h
b
c

357 411301b