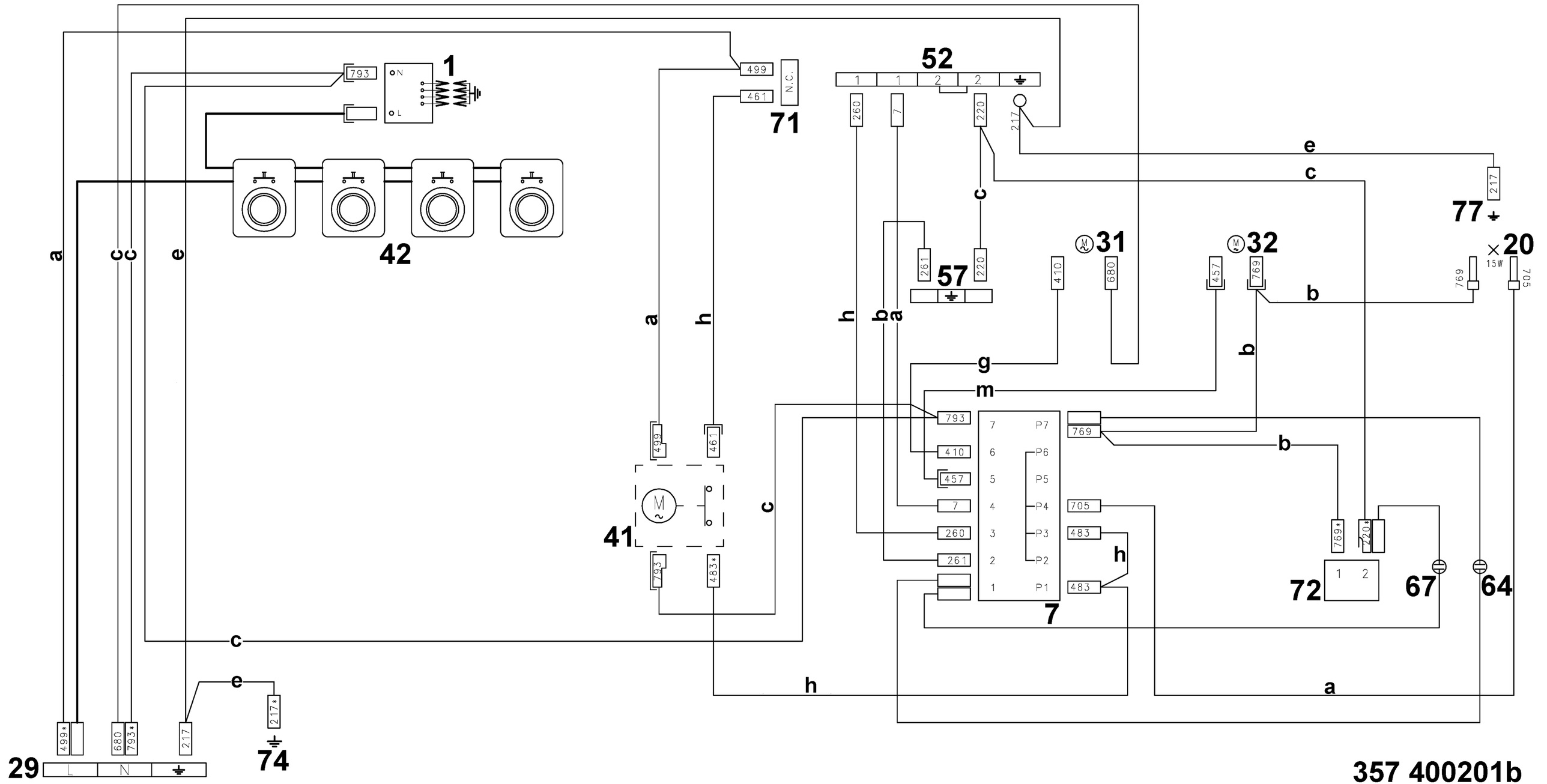
1
42
71
52
57
31
32
20
77
41
7
72
67
64
29
74
793
499
461
N.C.
260
7
220
217
261
410
680
457
769
705
483
499*
680
793*
217
217*
769*
220*
483*
793
a
c
e
h
b
g
m

357 400201b