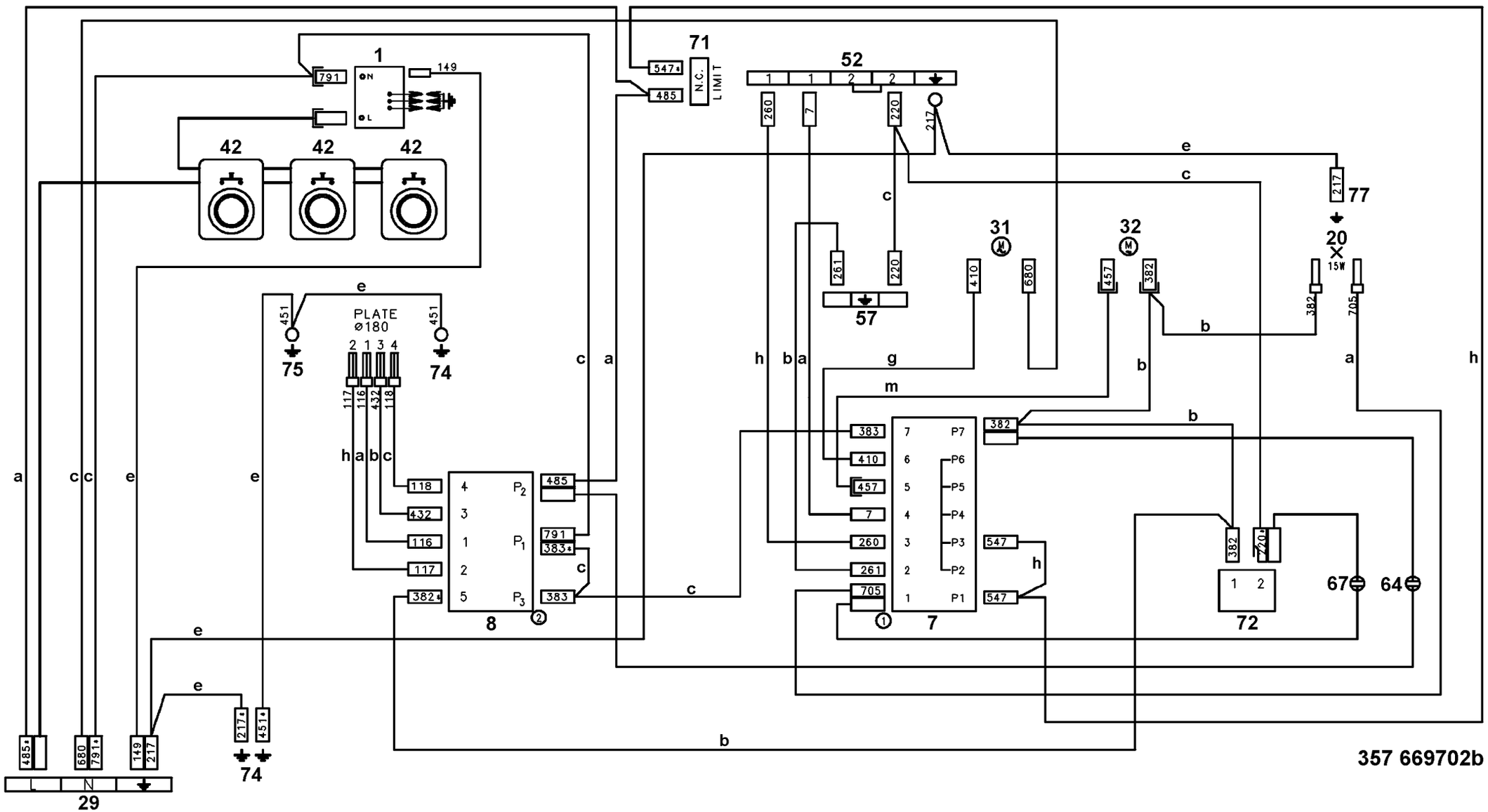
1
791
149
42
42
42
71
547
485
N.C.
LIMIT
52
260
7
220
217
77
20
15W
31
32
261
220
410
680
457
382
57
382
705
PLATE
ø180
2 1 3 4
451
75
74
117
116
432
118
h a b c
118
432
116
117
382
485
791
383
383
8
383
410
457
7
260
261
705
7
P7
P6
P5
P4
P3
P2
P1
547
547
382
220
72
67
64
485
680
791
149
217
217
451
74
L
N
29
357 669702b