OVEN SWITCH ①

OVEN						
POS.	0	30	60÷240	270	300	330
4-P2		■	■	■	■	■
3-P1						■
1-P1			■	■		
2-P1			■		■	
5-P3		■	■	■	■	■

PLATE SWITCH ②

POS	0	6	5	4	3	2	1
4 - P2		■	■		■	■	
3 - P2		■	■	■			■
3 - P1						■	
1 - P1		■					■
2 - P1		■	■	■	■		
5 - P3		■	■	■	■	■	■

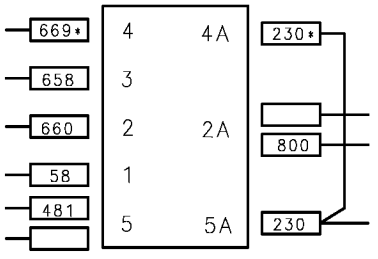

① COMM. FORNO DREEFS

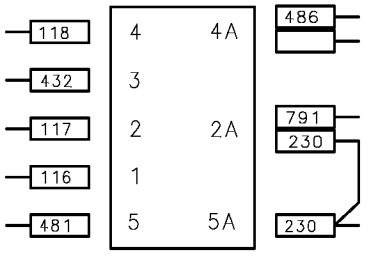

② PLATE SWITCH DREEFS

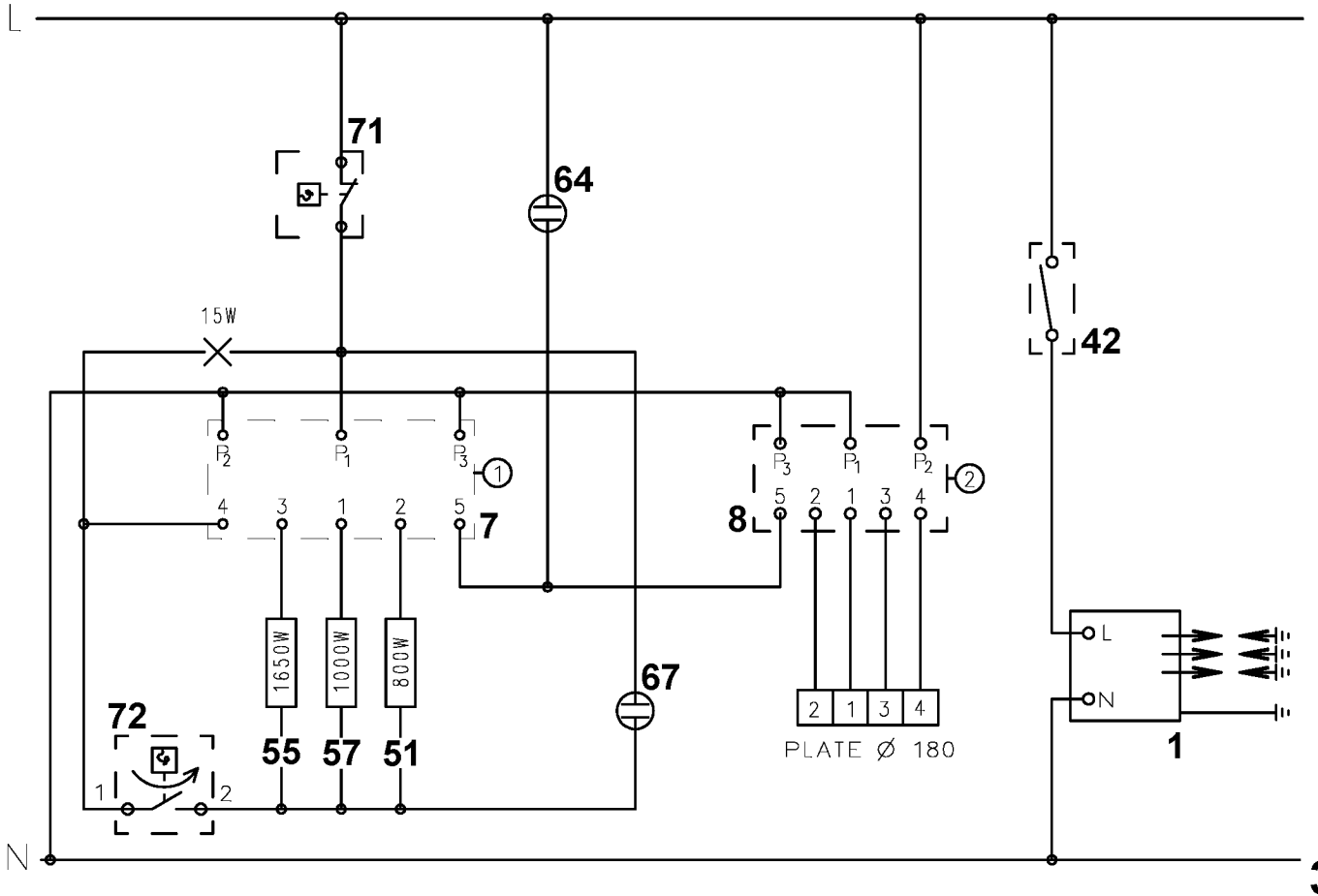

357 400601a