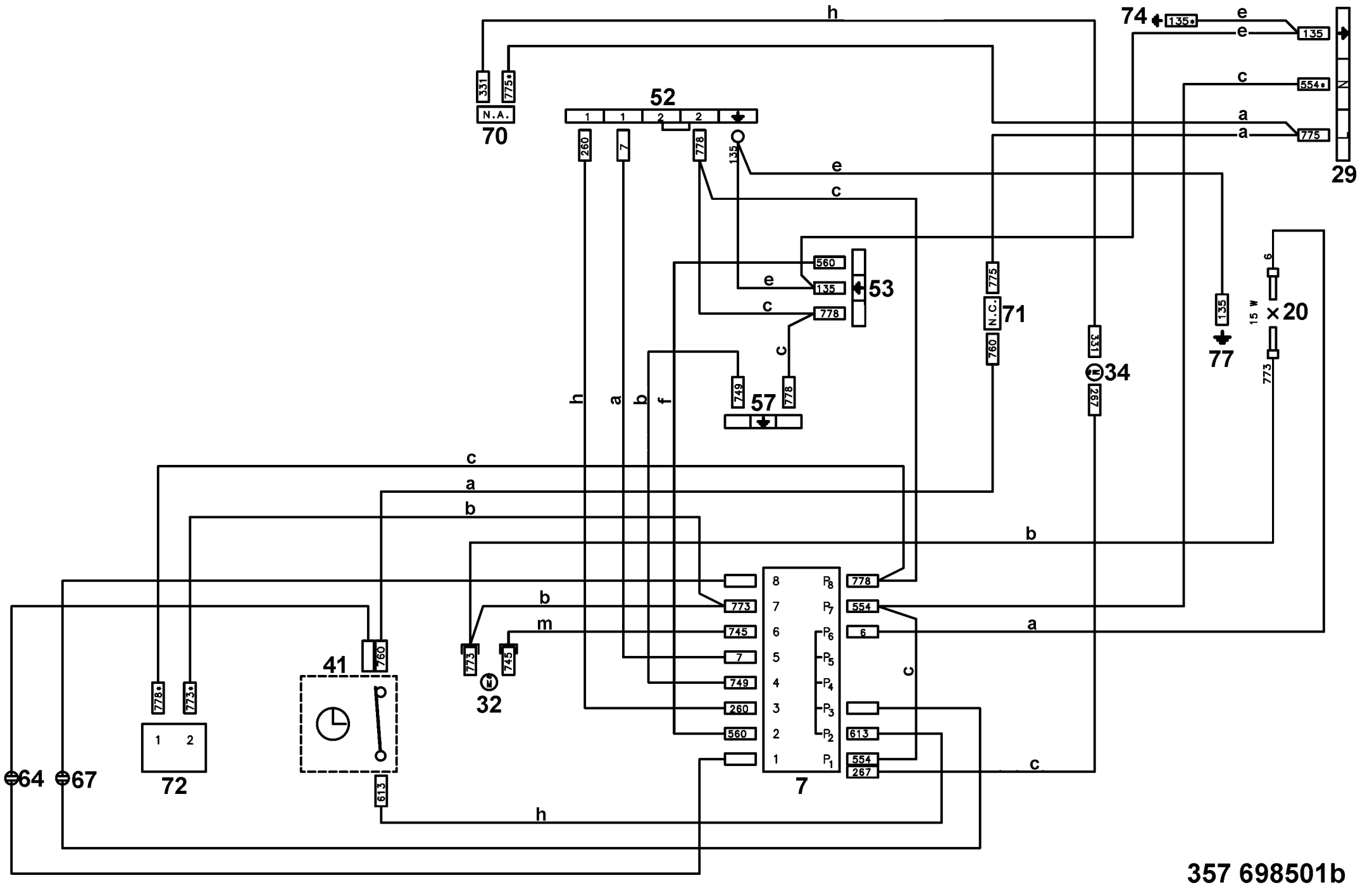
h
74
135*
e
e
135
N
c
554*
a
a
775
L
29
331
775*
N.A.
70
52
1
1
2
2
260
7
778
135
e
c
560
e
135
53
c
778
775
N.C.
71
760
331
34
267
135
77
6
15 W
20
773
c
749
57
778
h
a
b
f
c
a
b
b
778
773
554
b
m
745
6
a
8
7
6
5
4
3
2
1
P8
P7
P6
P5
P4
P3
P2
P1
7
c
41
760
773
745
32
778*
773*
1
2
72
613
64
67
613
554
267
c
h

357 698501b