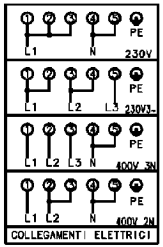
PE
L1
N
230V
L1
L2
L3
230V3~
L1
L2
L3
N
400V 3N
L1
L2
N
400V 2N
COLLEGAMENTI ELETTRICI

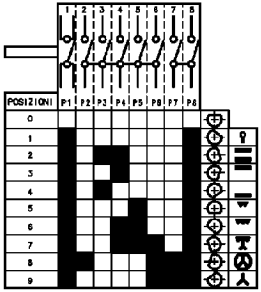
POSIZIONI
P1
P2
P3
P4
P5
P6
P7
P8
0
1
2
3
4
5
6
7
8
9

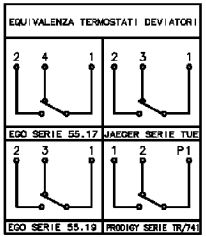
EQUIVALENZA TERMOSTATI DEVIATORI
EGO SERIE 55.17
JAEGER SERIE TUE
EGO SERIE 55.19
PRODIGY SERIE TR/741

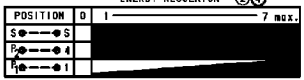
ENERGY REGULATOR
POSITION
0
1
7 max.
S
P2
P1

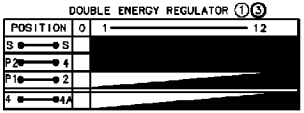
DOUBLE ENERGY REGULATOR
POSITION
0
1
12
S
P2
P1
4

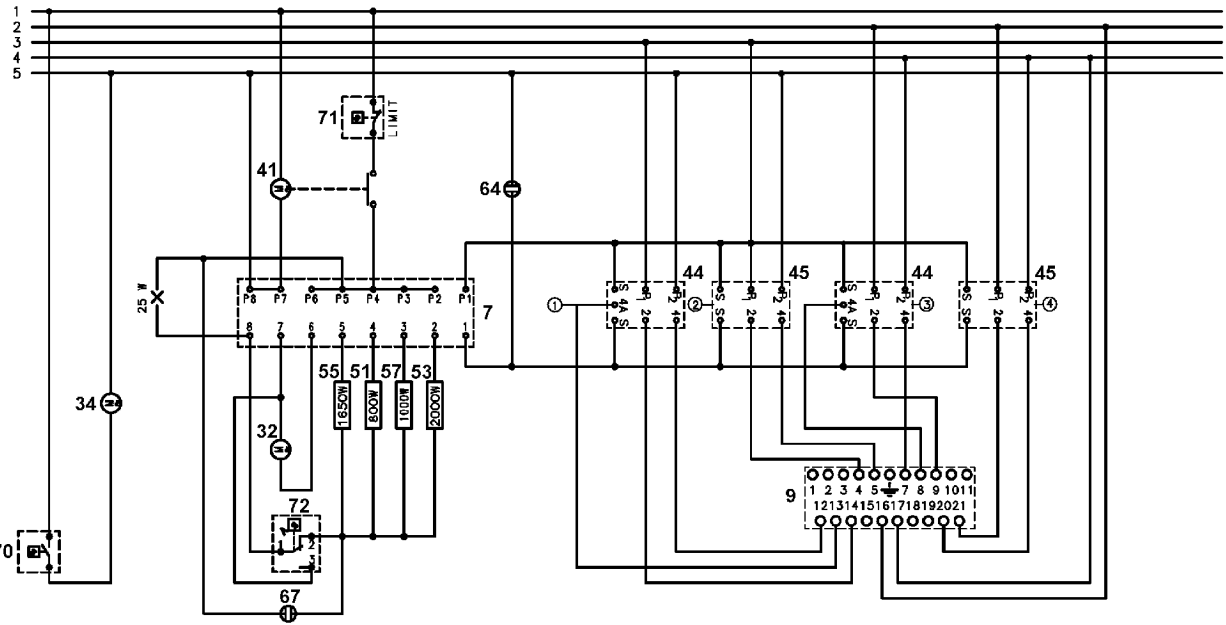
1
2
3
4
5
71
LIMIT
41
64
25 W
7
44
45
44
45
55
51
57
53
165OW
800W
1000W
2000W
34
32
72
70
67
9

357 762502a