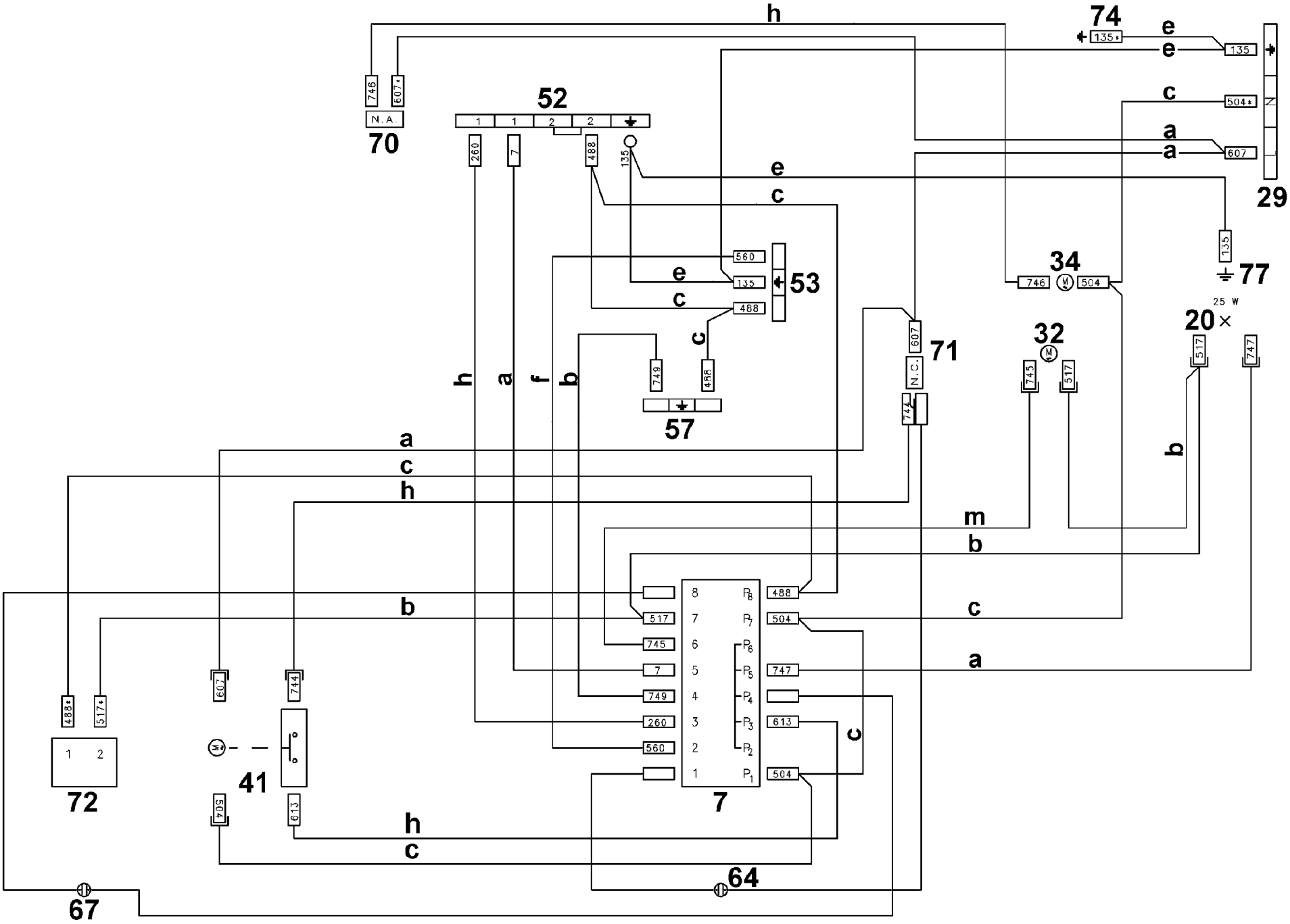
74
135*
135
504*
607
29
77
52
1 1 2 2
260
7
488
135
746
607*
N.A.
70
560
135
488
53
749
488
57
607
N.C.
71
744
34
746
504
32
745
517
20
25 W
517
747
488*
517*
72
1 2
607
744
41
504
613
7
8 P8
7 P7
6 P6
5 P5
4 P4
3 P3
2 P2
1 P1
488
504
747
613
504
67
64
h
e
e
c
a
a
e
c
e
c
c
h
a
f
b
a
c
h
m
b
b
c
a
c
h
c
b

357 699401b