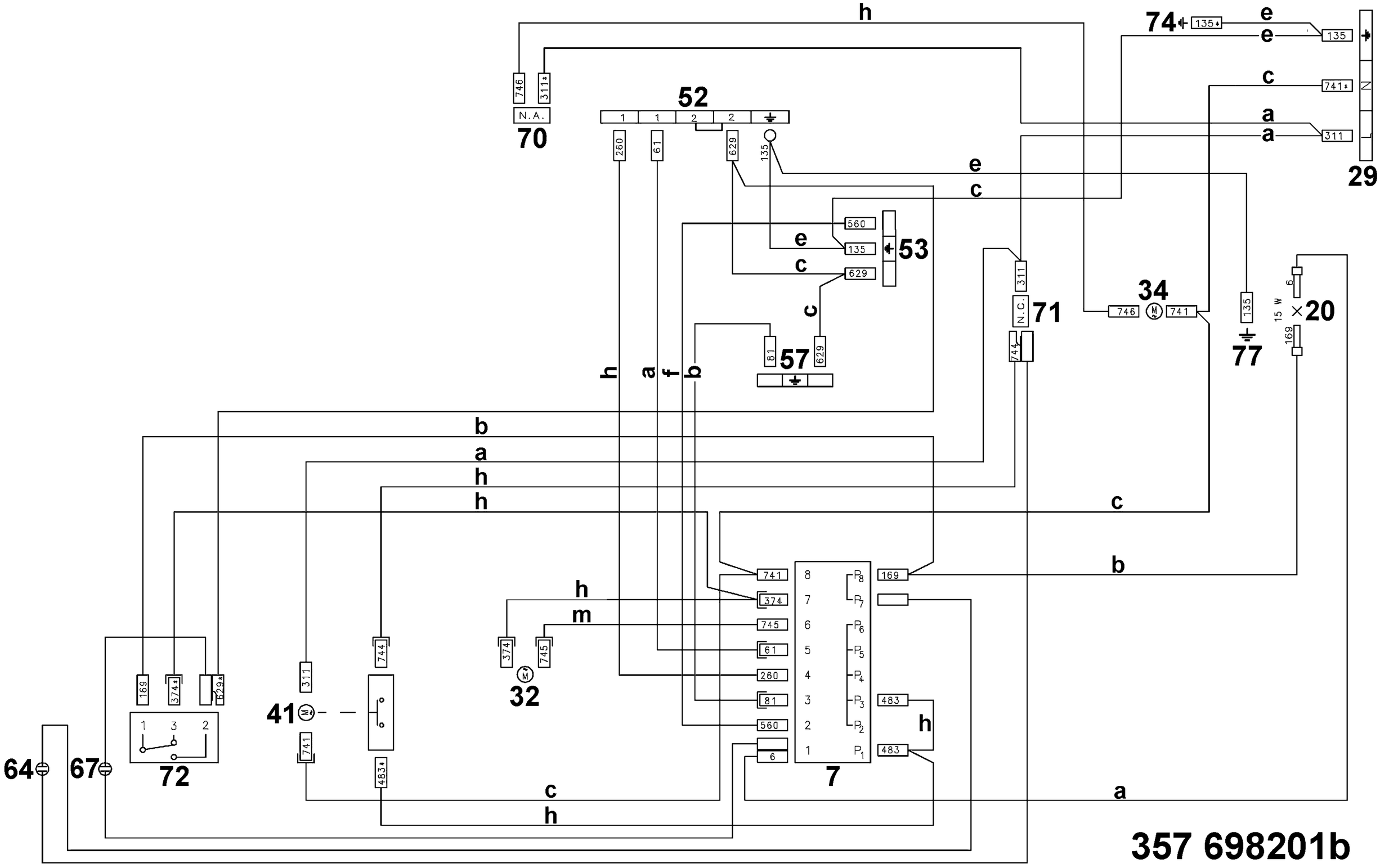
52
53
57
70
71
74
29
34
20
77
72
64
67
41
32
7
357 698201b