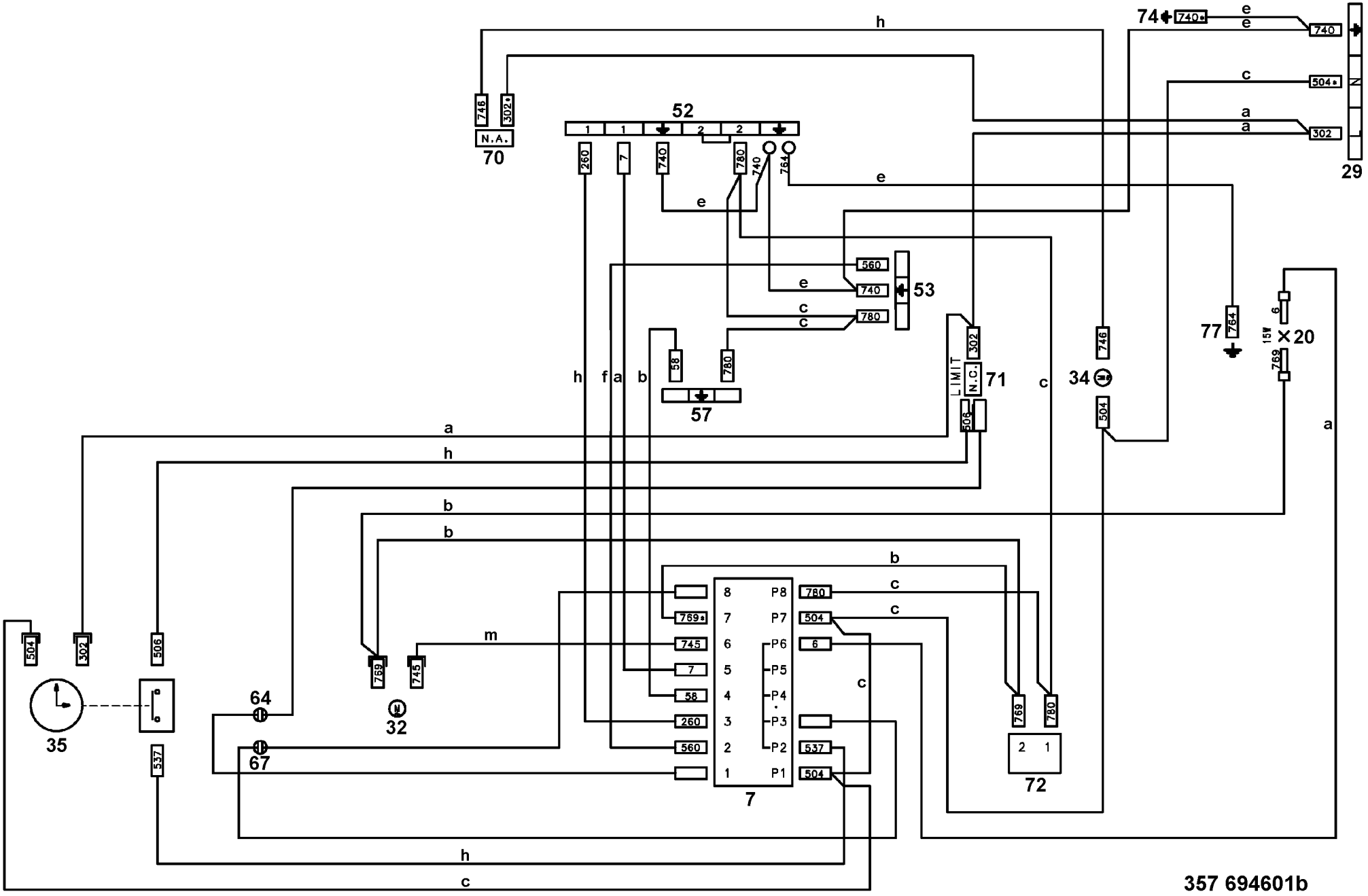
74
740
e
e
740
h
c
504
a
a
302
29
746
302
N.A.
70
52
1
1
2
2
260
7
740
780
740
764
e
e
560
740
53
780
e
c
c
58
780
57
h
f
a
b
LIMIT
N.C.
302
71
506
c
34
746
504
77
764
6
15W
20
769
a
a
h
b
b
b
c
c
8
P8
780
7
P7
504
769
6
745
P6
6
m
5
P5
7
4
P4
58
c
3
P3
260
2
P2
560
537
1
P1
504
7
769
780
2
1
72
769
745
32
64
67
35
504
302
506
537
h
c
357 694601b