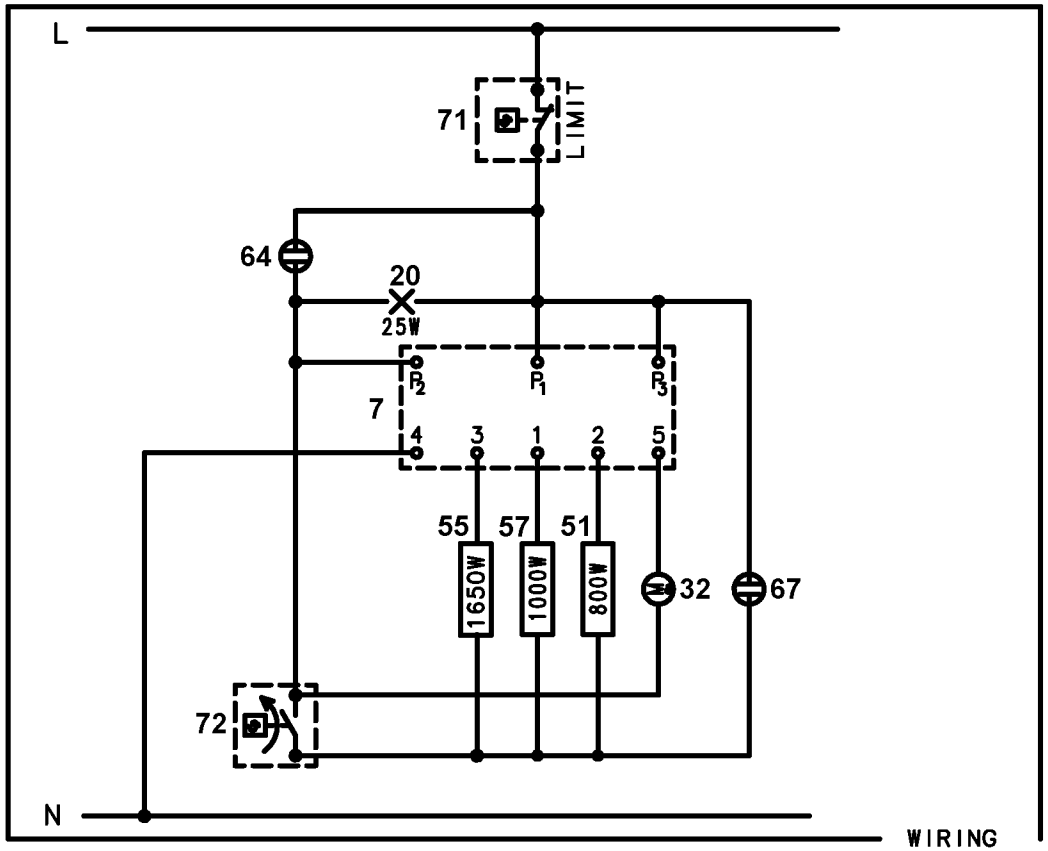

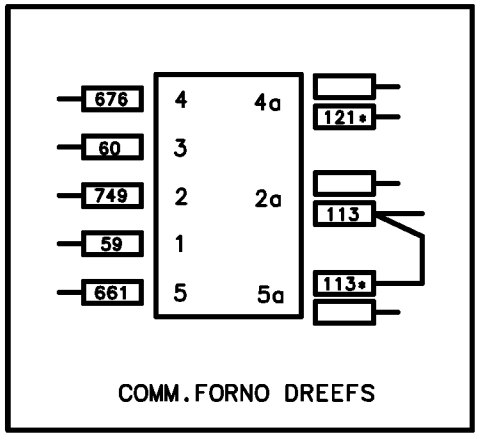

∢	0	60	120	180	240	300
4 - P2		■	■	■	■	■
3 - P1			■			
1 - P1		■		■	■	
2 - P1		■			■	
5 - P3					■	■

357 692401a