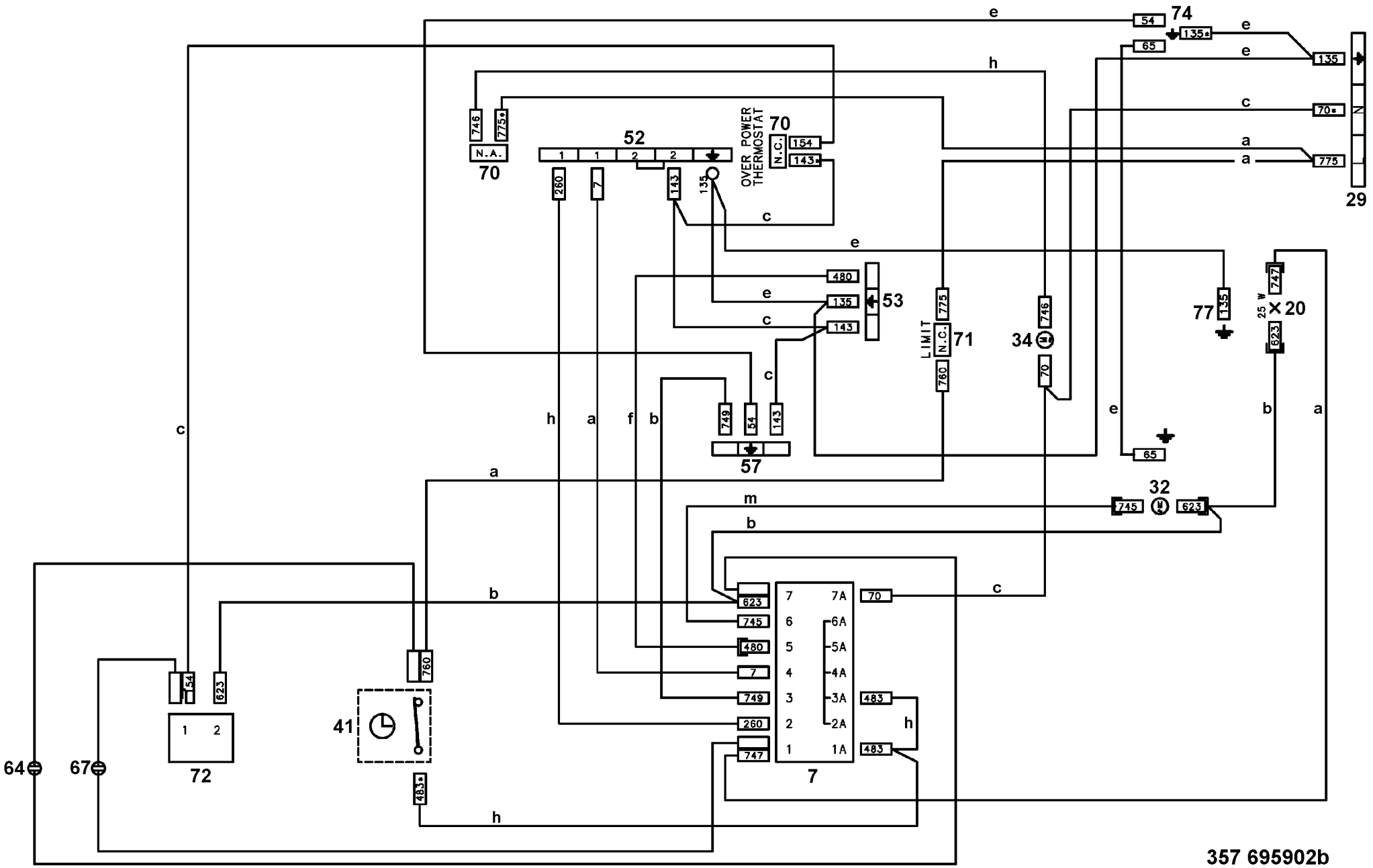
74
54
135*
65
135
70*
775
29
746
775*
N.A.
70
52
1 1 2 2
260
7
143
135
OVER POWER THERMOSTAT
N.C.
154
143*
480
53
LIMIT
N.C.
71
760
34
77
25 W
747
623
X 20
749
57
32
745
7
7A
6
6A
5
5A
4
4A
3
3A
2
2A
1
1A
483
483*
41
72
64
67
a
b
c
e
f
h
m

357 695902b