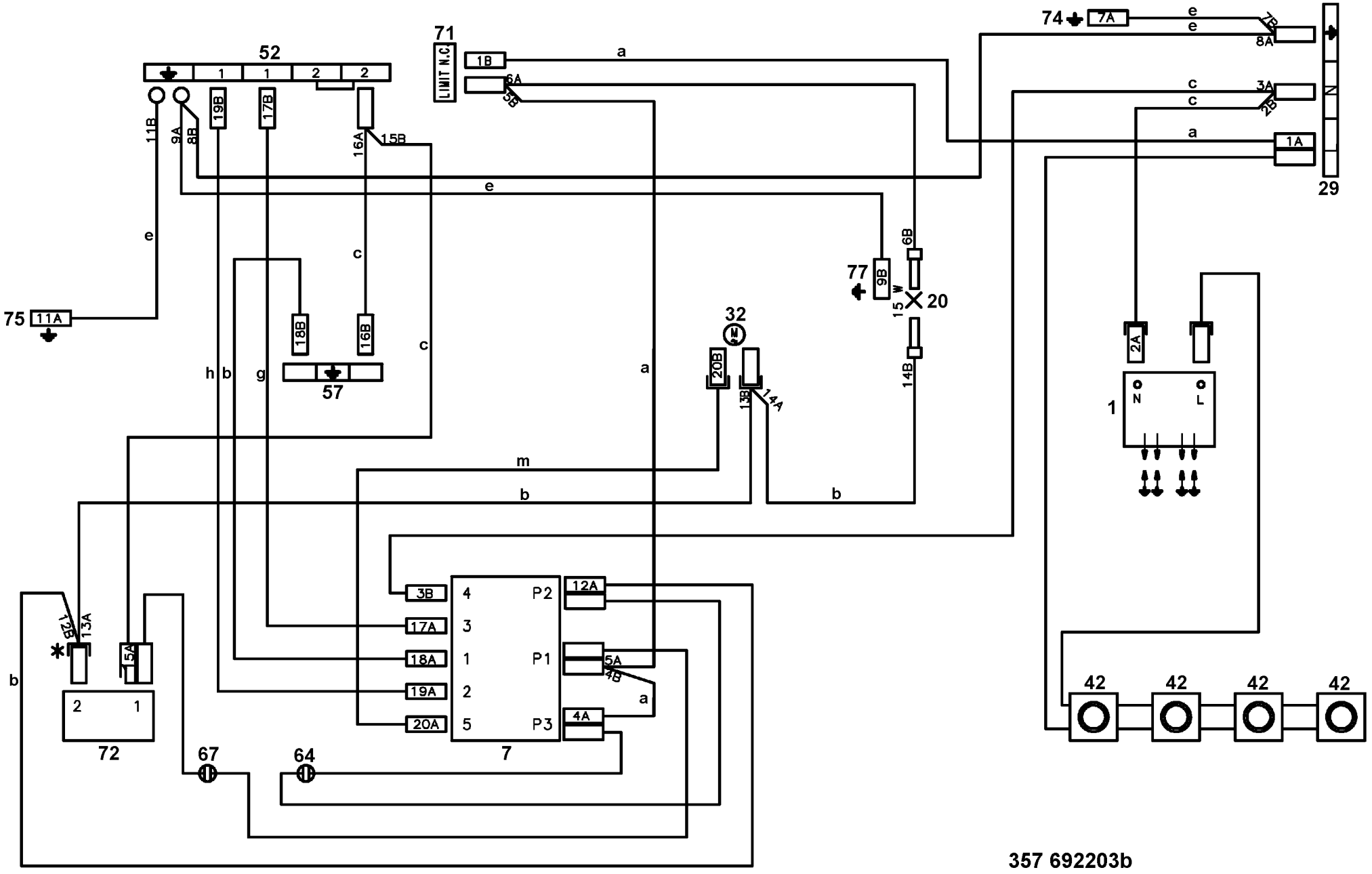
52
71
LIMIT N.C
74
7A
29
75
11A
77
9B
20
32
57
1
N
L
2A
42
42
42
42
7
P2
P1
P3
72
67
64
357 692203b