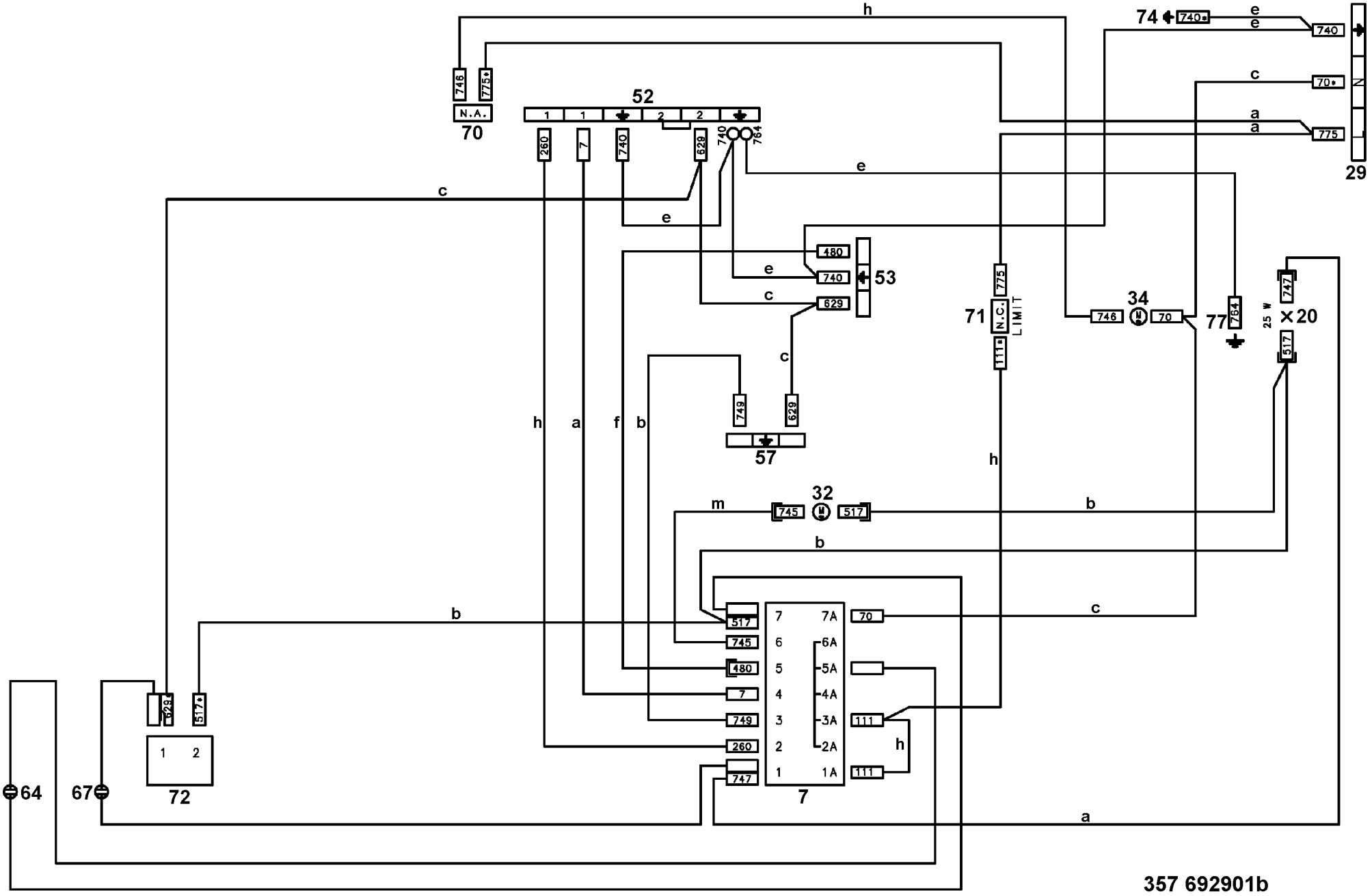
52
53
57
7
29
20
25 W
34
32
70
71
72
74
77
64
67
N.A.
N.C.
LIMIT
746
775*
260
7
740
629
740
764
480
749
745
517
747
111*
70*
775
517*
629*
740*
764*
1
2
7A
6A
5A
4A
3A
2A
1A
a
b
c
e
f
h
m

357 692901b