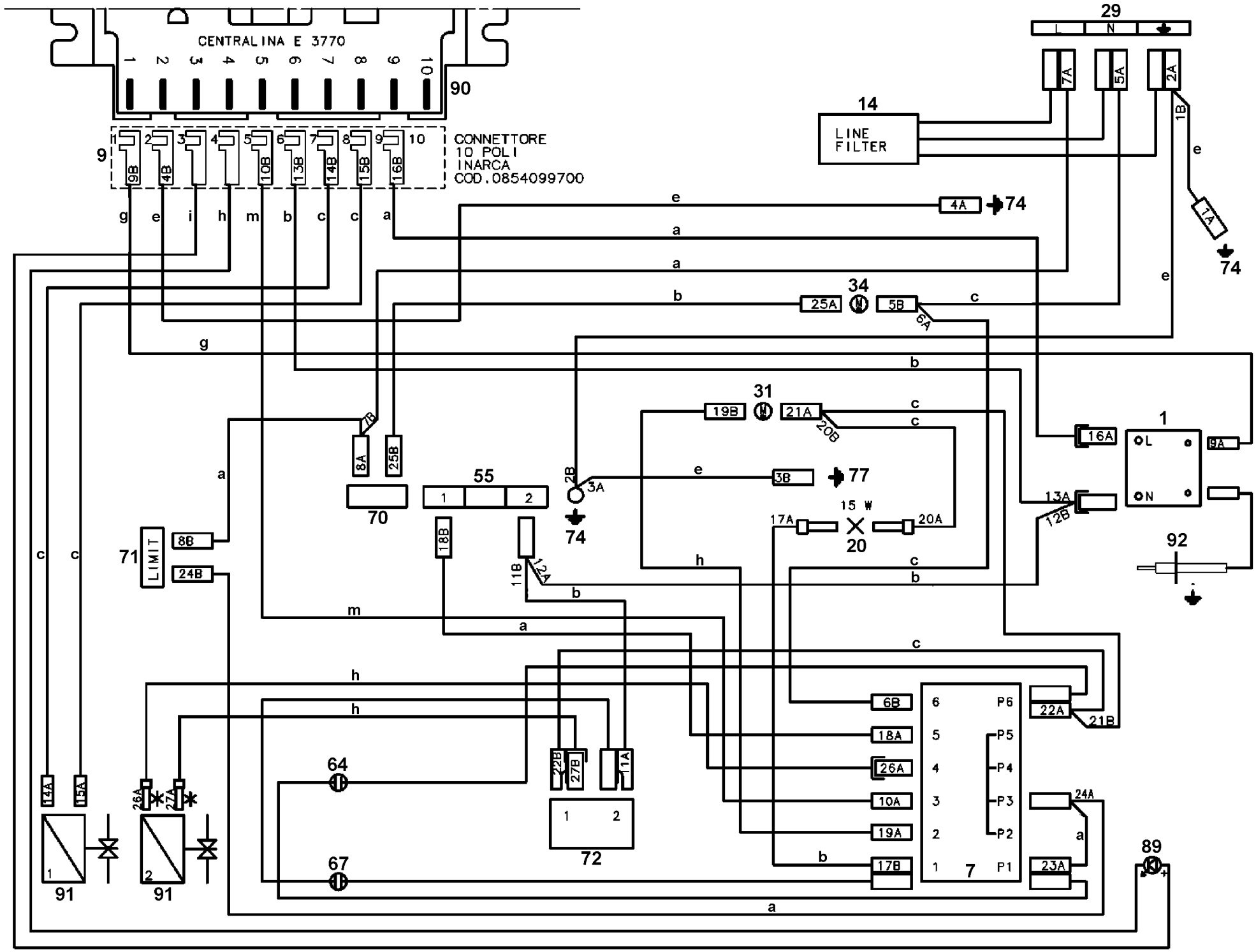
CENTRALINA E 3770
90
CONNETTORE
10 POLI
INARCA
COD.0854099700
9
14
LINE
FILTER
29
L
N
7A
5A
2A
1B
1A
74
4A
25A
34
5B
6A
31
19B
21A
20B
16A
1
9A
8A
25B
70
55
2B
3A
3B
77
13A
12B
15 W
20
17A
20A
92
71
LIMIT
8B
24B
18B
11B
12A
14A
15A
26A
27A
64
67
22B
27B
11A
72
6B
18A
26A
10A
19A
17B
7
P6
P5
P4
P3
P2
P1
22A
21B
24A
23A
89
91
91

357 634204b