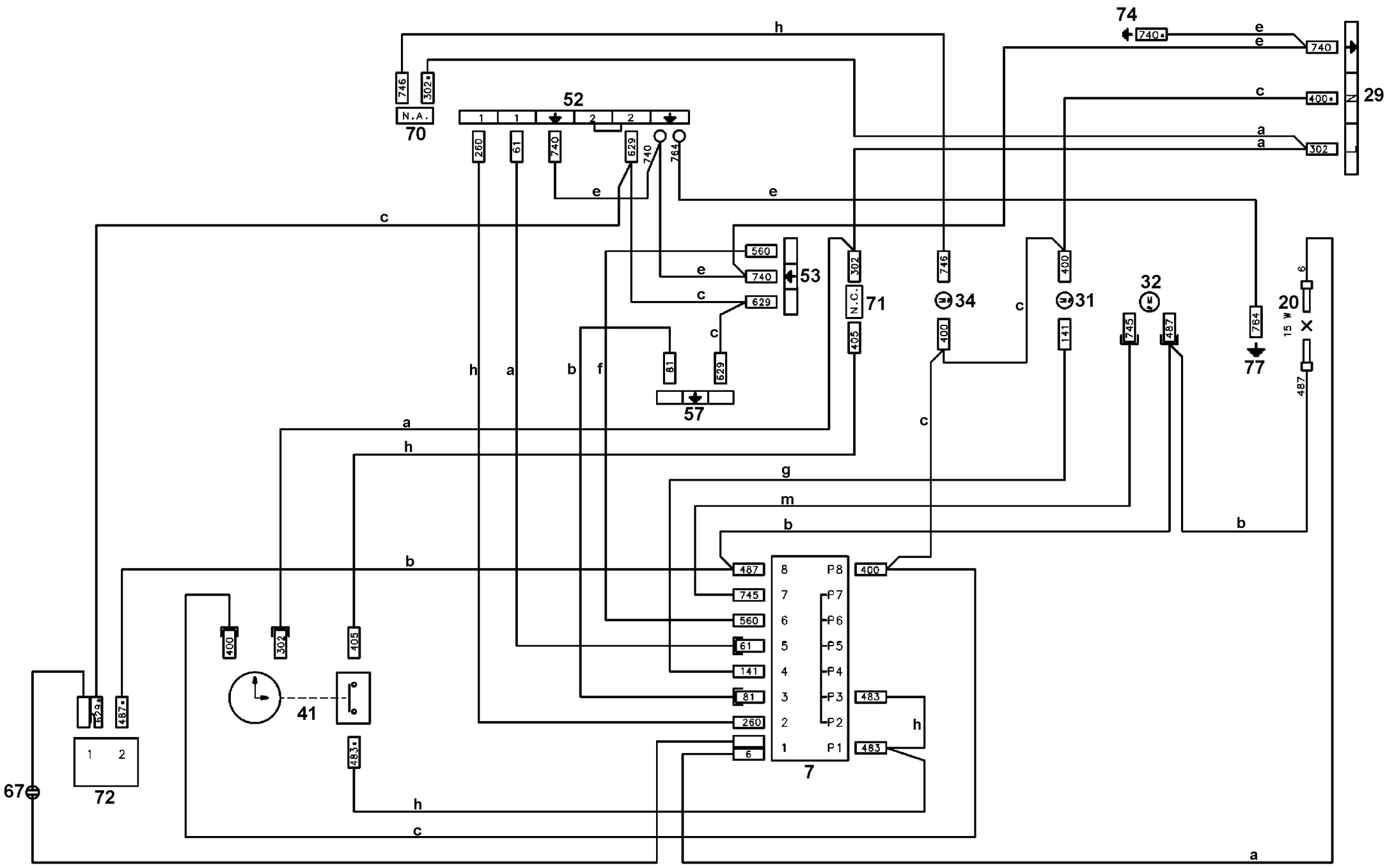
74
740*
740
29
400*
302
746
302*
N.A.
70
52
260
61
740
629
764
560
53
71
N.C.
405
34
31
32
141
745
487
20
15 W
6
77
81
57
400
483*
41
72
67
7
P8
P7
P6
P5
P4
P3
P2
P1
483
h
a
b
f
c
e
g
m

357 694901b