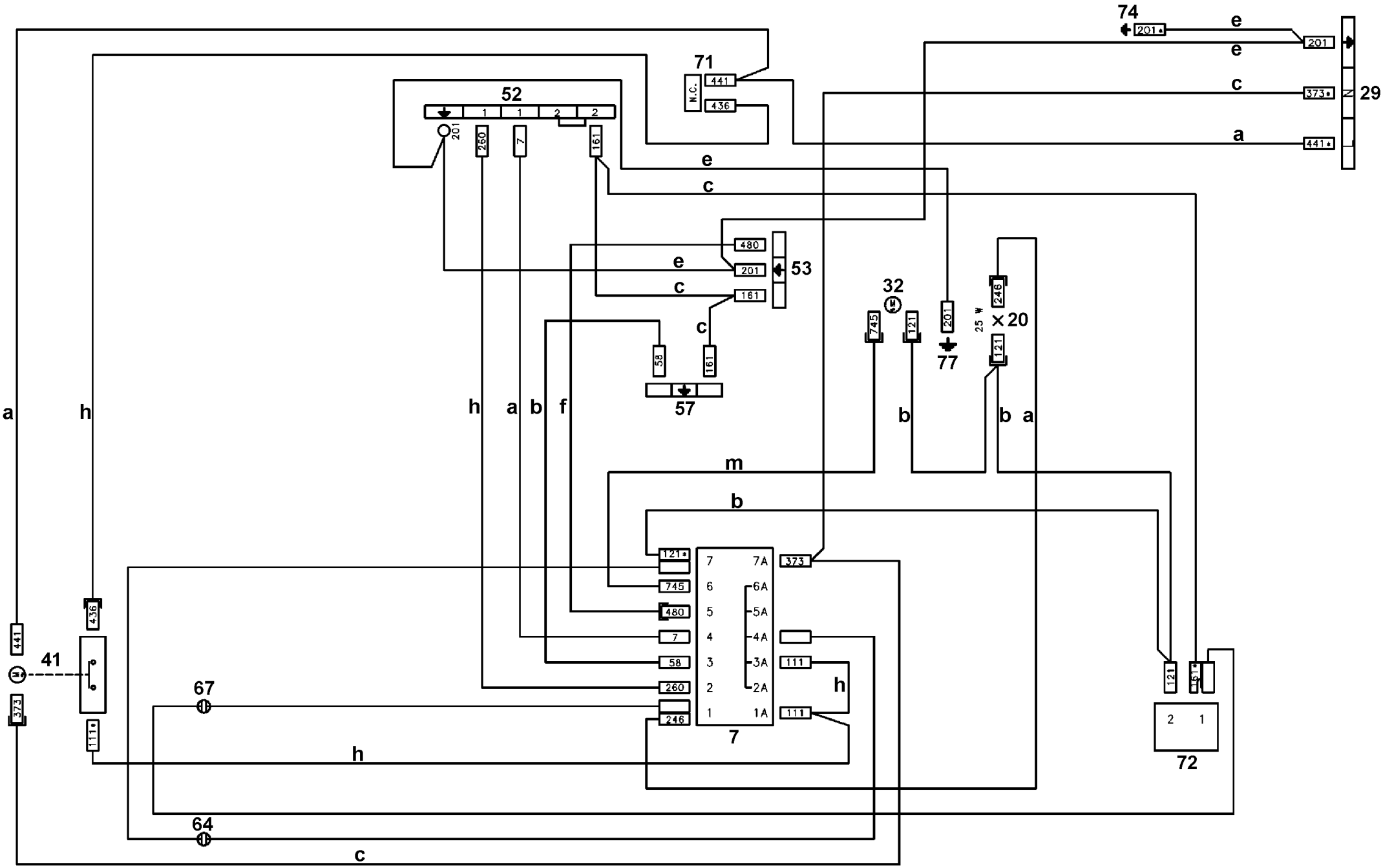
74
71
52
53
29
32
77
X 20
25 W
57
41
67
64
7
72
N.C.
441
436
201
373
111
121
745
480
161
260
246
58
7
1
2
a
b
c
e
f
h
m

357 692601b