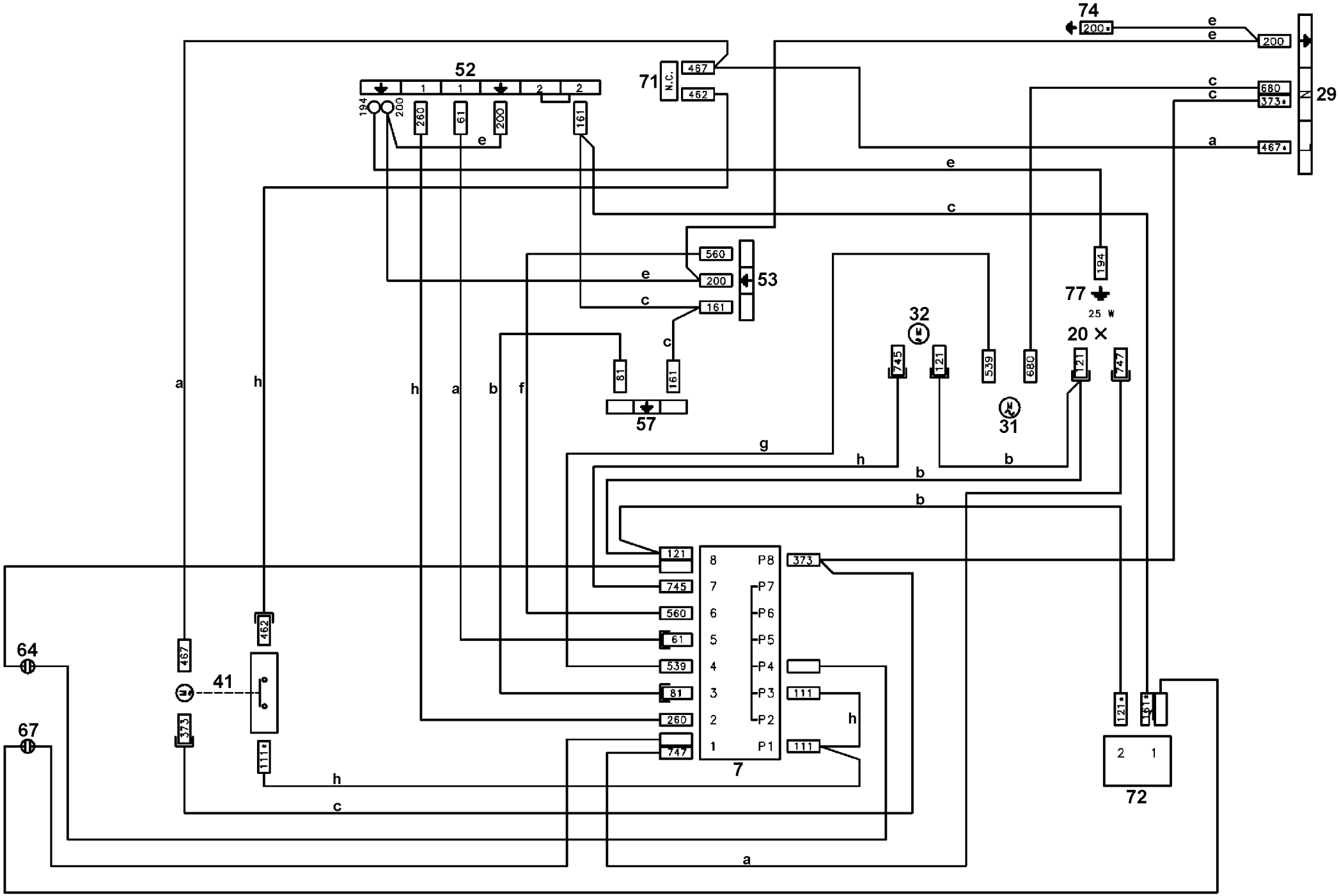
74
200*
200
29
52
71
N.C.
467
462
680
373*
467*
194
260
61
161
560
53
81
57
77
25 W
20 ×
32
31
745
121
539
747
373
111
111*
64
67
41
462
467
373
7
72
2 1

357 691601b