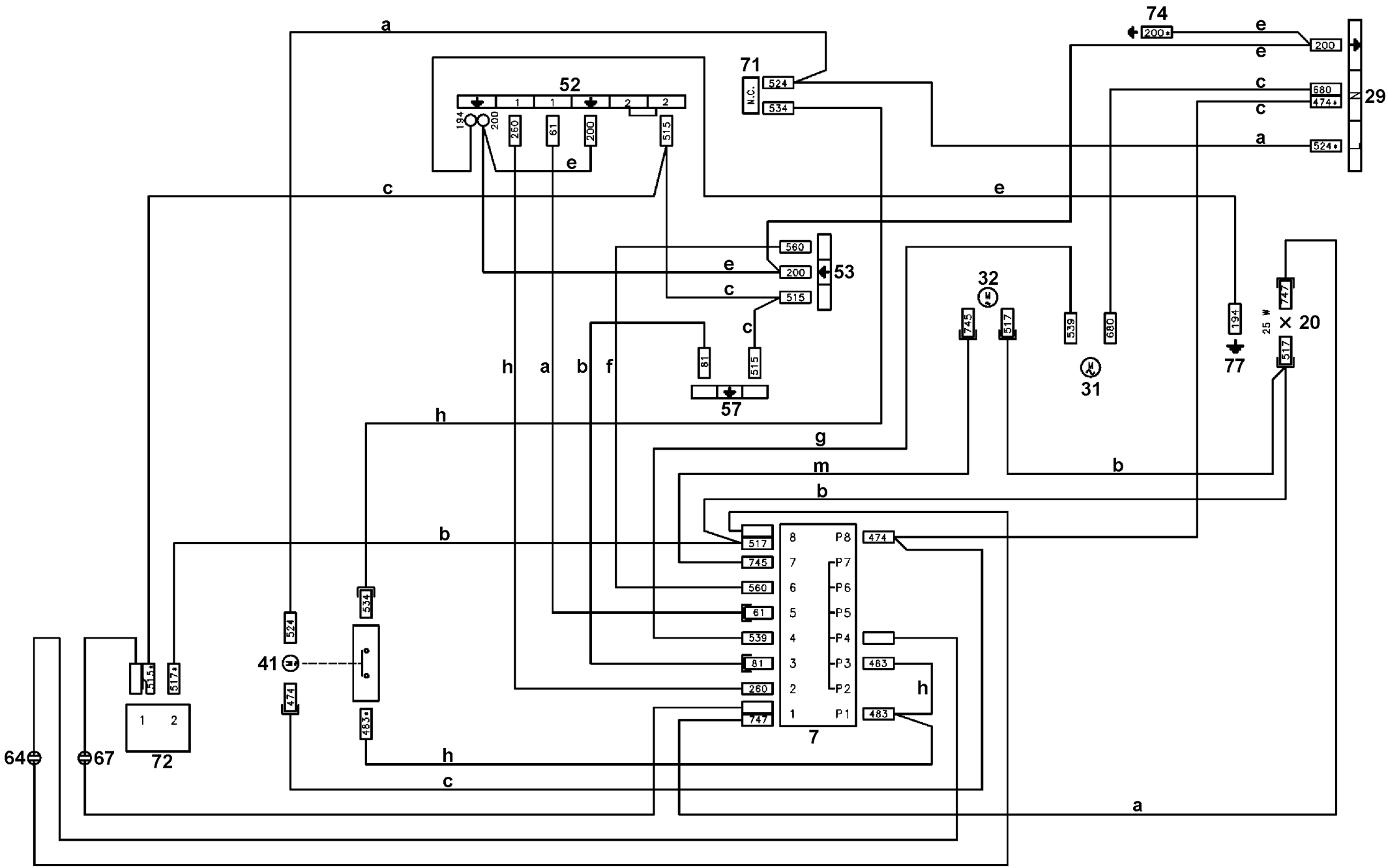
74
200
71
N.C.
524
534
52
1
2
194
200
260
61
515
53
560
81
57
32
31
745
517
539
680
77
747
25 W
20
29
474
483
7
P8
P7
P6
P5
P4
P3
P2
P1
41
72
64
67
a
b
c
e
f
g
h
m

357 691801b