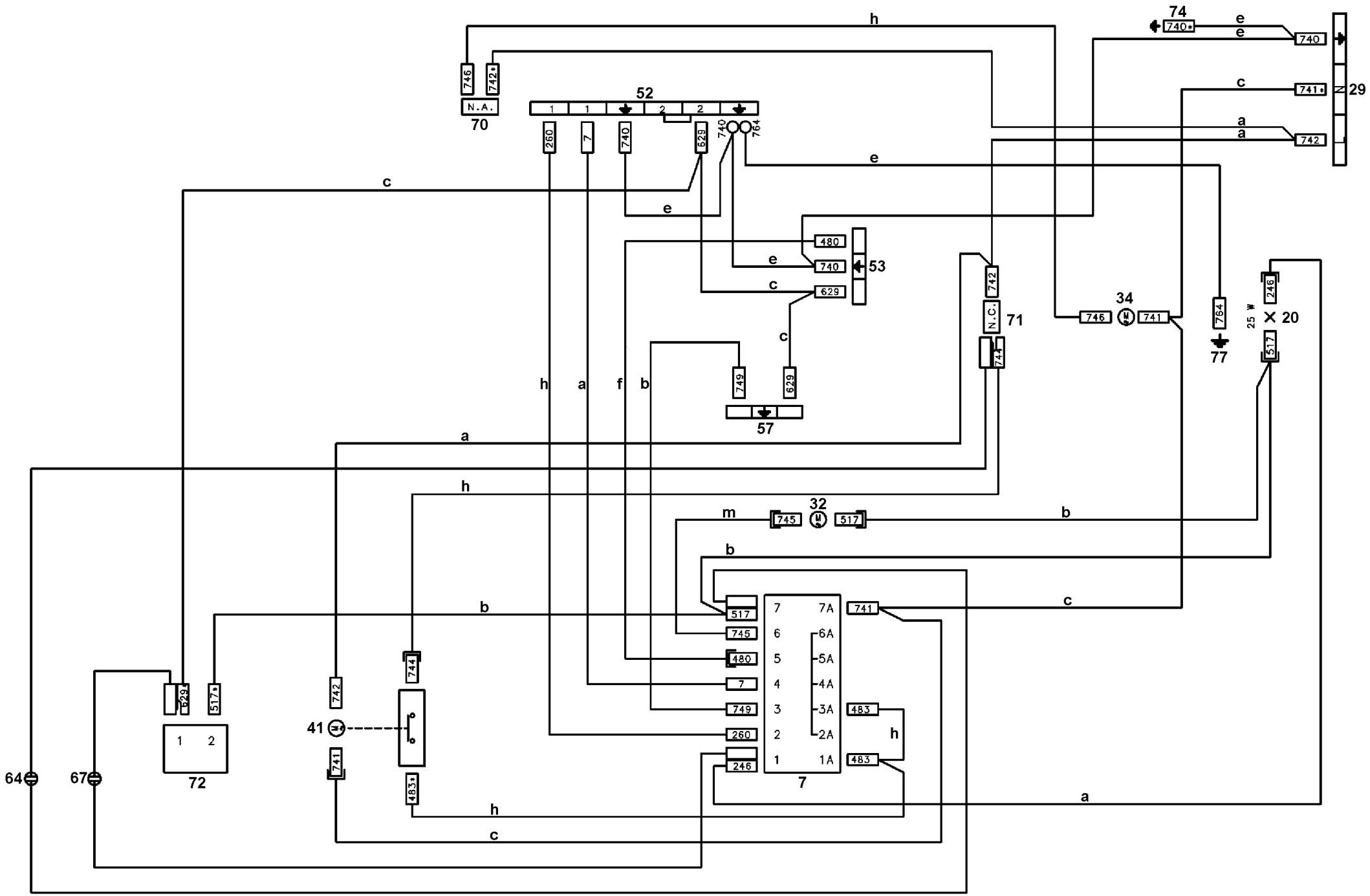
74
740*
740
741*
742
29
746
742*
N.A.
70
52
260
7
740
629
740
764
480
740
53
629
742
N.C.
71
744
749
629
57
746
34
741
764
77
246
25 W
X 20
517
745
32
517
517
745
480
7
749
260
246
741
744
742
741
483*
629*
517*
41
1 2
72
64
67
7
7A
6A
5A
4A
3A
2A
1A
483
483
h
a
f
b
c
e
m

357 691201b