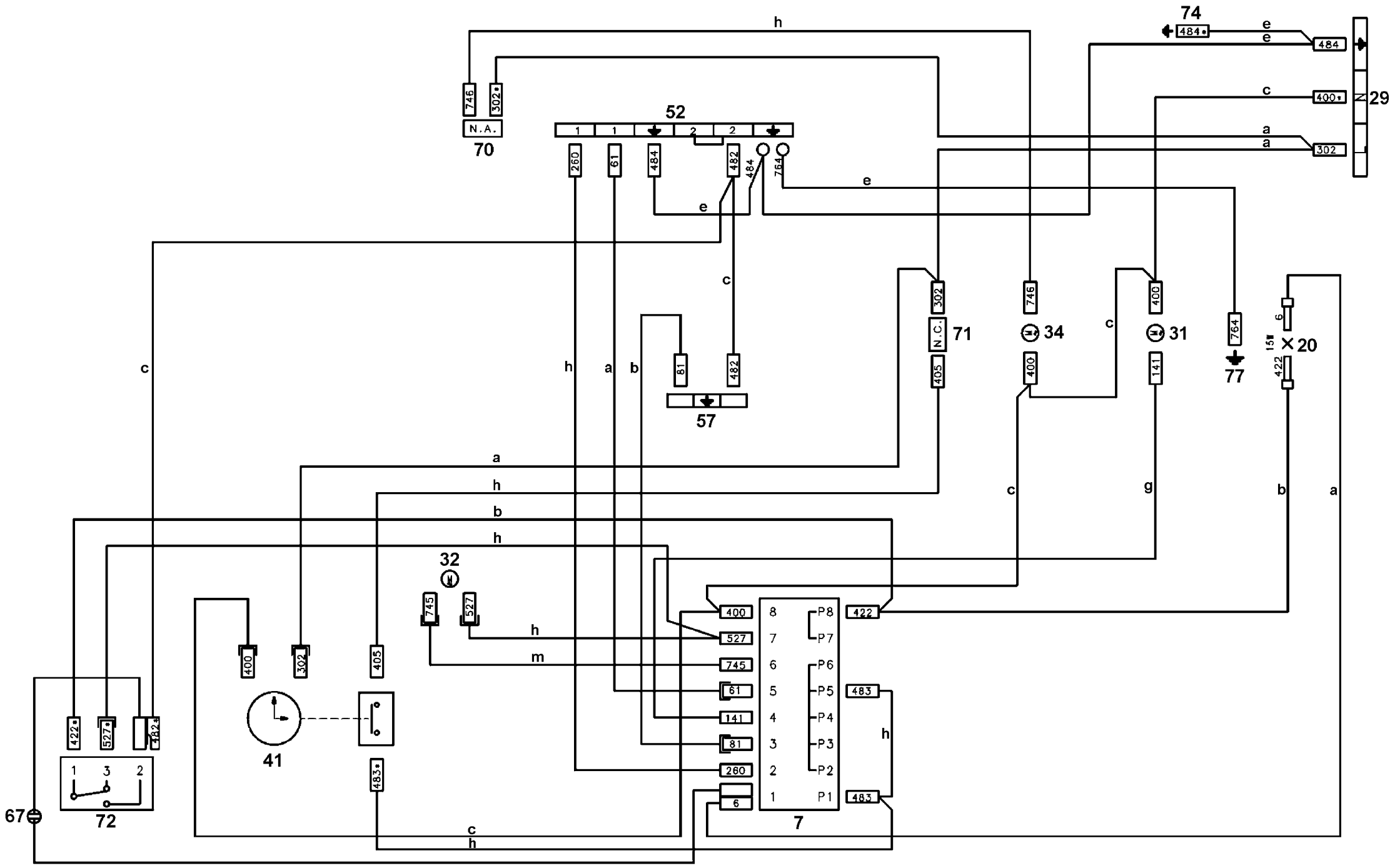

357 692701b